	مکانیزم برلیان	مکانیزم برلیان				پلکسی رنگی زه گرد سفید میانی سفید	پلکسی رنگی زه گرد رنگی میانی سفید	پلکسی رنگی زه گرد طرح متال میانی سفید	پلکسی رنگی زه گرد رنگی میانی رنگی	پلکسی رنگی زه گرد طرح متال میانی رنگی	پلکسی طرح متال زه گرد رنگی میانی رنگی	پلکسی طرح متال زه گرد طرح متال میانی رنگی
کلید یک پل	۲۰۰	۱۶۴۸۶۰۰				۳۳۷۶۴۰۰	۳۶۰۷۹۰۰	۳۹۱۵۲۰۰	۳۸۸۱۲۰۰	۴۱۸۸۵۰۰	۴۸۵۴۸۰۰	۵۱۶۲۷۰۰
کلید دو پل	۲۰۰	۱۹۰۵۰۰۰				۳۶۳۲۸۰۰	۳۸۶۴۲۰۰	۴۱۷۱۵۰۰	۴۱۳۷۶۰۰	۴۴۴۴۸۰۰	۵۱۱۱۲۰۰	۵۴۱۹۱۰۰
کلید تبدیل	۲۰۰	۱۸۵۷۳۰۰				۳۵۸۵۲۰۰	۳۸۱۶۶۰۰	۴۱۲۳۹۰۰	۴۰۸۹۹۰۰	۴۳۹۷۲۰۰	۵۰۶۳۵۰۰	۵۳۷۱۴۰۰
شاسی زنگ	۲۰۰	۱۷۲۳۳۰۰				۳۴۵۱۲۰۰	۳۶۸۲۶۰۰	۳۹۸۹۹۰۰	۳۹۵۵۹۰۰	۴۲۶۳۲۰۰	۴۹۲۹۶۰۰	۵۲۳۷۴۰۰
پریز برق	۲۰۰	۱۶۳۳۹۰۰				۳۳۶۱۸۰۰	۳۵۹۳۲۰۰	۳۹۰۰۵۰۰	۳۸۶۶۵۰۰	۴۱۷۳۸۰۰	۴۸۴۰۱۰۰	۵۱۴۸۰۰۰
تلفن دوکاره	۲۰۰	۱۹۷۶۶۰۰				۳۷۰۴۵۰۰	۳۹۳۵۹۰۰	۴۲۴۳۲۰۰	۴۲۰۹۲۰۰	۴۵۱۶۵۰۰	۵۱۸۲۸۰۰	۵۴۹۰۷۰۰
فیش آنتن	۲۰۰	۱۷۲۳۳۰۰				۳۴۵۱۲۰۰	۳۶۸۲۶۰۰	۳۹۸۹۹۰۰	۳۹۵۵۹۰۰	۴۲۶۳۲۰۰	۴۹۲۹۶۰۰	۵۲۳۷۴۰۰
پریز برق ارتدار	۲۰۰	۱۹۶۱۵۰۰				۳۶۸۹۴۰۰	۳۹۲۰۸۰۰	۴۲۲۸۱۰۰	۴۱۹۴۱۰۰	۴۵۰۱۴۰۰	۵۱۶۷۷۰۰	۵۴۷۵۶۰۰
پریزبرق ارت دربدار	۱۲۰	۱۹۶۱۵۰۰				۴۰۶۷۰۰۰	۴۲۹۸۵۰۰	۴۶۰۵۸۰۰	۴۷۶۸۸۰۰	۵۰۷۶۱۰۰	۵۷۴۲۴۰۰	۶۰۵۰۳۰۰
پریز برق(پشت سرامیکی)	۱۲۰	۱۷۶۸۰۰۰				۳۴۹۵۹۰۰	۳۷۲۷۳۰۰	۴۰۳۴۶۰۰	۴۰۰۰۶۰۰	۴۳۰۷۹۰۰	۴۹۷۴۳۰۰	۵۲۸۲۱۰۰
پریز برق ارتدار(پشت سرامیکی)	۱۲۰	۲۰۹۵۵۰۰				۳۸۲۳۳۰۰	۴۰۵۴۸۰۰	۴۳۶۲۱۰۰	۴۳۲۸۱۰۰	۴۶۳۵۴۰۰	۵۳۰۱۷۰۰	۵۶۰۹۶۰۰
پریز برق ارت دربدار(پشت سرامیکی)	۱۲۰	۲۰۹۵۵۰۰				۴۲۰۱۰۰۰	۴۴۳۲۴۰۰	۴۷۳۹۷۰۰	۴۹۰۲۸۰۰	۵۲۱۰۱۰۰	۵۸۷۶۴۰۰	۶۱۸۴۳۰۰
پریز برق (BS-۱۳۶۳)	۲۰۰	۲۴۰۸۲۰۰				۴۱۳۶۰۰۰	۴۳۶۷۴۰۰	۴۶۷۴۷۰۰	۴۶۴۰۷۰۰	۴۹۴۸۰۰۰	۵۶۱۴۴۰۰	۵۹۲۲۲۰۰
پریز ارت (UPS)	۲۰۰	۱۹۶۱۵۰۰				۳۸۹۷۴۰۰	۴۱۲۸۸۰۰	۴۴۳۶۱۰۰	۴۱۲۸۸۰۰	۴۴۳۶۱۰۰	۵۱۰۲۴۰۰	۵۴۱۰۳۰۰
شاسی راه پله	۲۰۰	۱۷۲۳۳۰۰				۳۴۵۱۲۰۰	۳۶۸۲۶۰۰	۳۹۸۹۹۰۰	۳۹۵۵۹۰۰	۴۲۶۳۲۰۰	۴۹۲۹۶۰۰	۵۲۳۷۴۰۰
کلید سه پل	۲۰۰	۳۴۱۵۹۰۰				۵۱۴۳۸۰۰	۵۳۷۵۲۰۰	۵۶۸۲۵۰۰	۵۶۴۸۵۰۰	۵۹۵۵۸۰۰	۶۶۲۲۱۰۰	۶۹۳۰۰۰۰
کلید کولر(چهار پل)	۱۲۰	۴۸۲۹۶۰۰				۶۵۵۷۴۰۰	۶۷۸۸۸۰۰	۷۰۹۶۱۰۰	۷۰۶۲۱۰۰	۷۳۶۹۴۰۰	۸۰۳۵۸۰۰	۸۳۴۳۶۰۰
کلید کراکس	۱۲۰	۲۸۳۹۸۰۰				۴۵۶۷۷۰۰	۴۷۹۹۱۰۰	۵۱۰۶۴۰۰	۵۰۷۲۴۰۰	۵۳۷۹۷۰۰	۶۰۴۶۰۰۰	۶۳۵۳۹۰۰
کلید دیمر روشنایی	۱۲۰	۷۳۰۷۴۰۰				۹۰۳۵۲۰۰	۹۲۶۶۷۰۰	۹۵۷۳۹۰۰	۹۵۴۰۰۰۰	۹۸۴۷۳۰۰	۱۰۵۱۳۶۰۰	۱۰۸۲۱۵۰۰
کلید دیمر فن	۱۲۰	۷۳۰۷۴۰۰				۹۰۳۵۲۰۰	۹۲۶۶۷۰۰	۹۵۷۳۹۰۰	۹۵۴۰۰۰۰	۹۸۴۷۳۰۰	۱۰۵۱۳۶۰۰	۱۰۸۲۱۵۰۰
چشم الکترونیک ۱۸۰ درجه	۱۲۰	۲۵۰۶۸۶۰۰				۲۶۷۹۶۴۰۰	۲۷۰۲۷۸۰۰	۲۷۳۳۵۱۰۰	۲۷۳۰۱۱۰۰	۲۷۶۰۸۴۰۰	۲۸۲۷۴۸۰۰	۲۸۵۸۲۶۰۰
سوکت تلفن تک	۱۲۰	۱۶۷۸۶۰۰				۳۴۰۶۵۰۰	۳۶۳۷۹۰۰	۳۹۴۵۲۰۰	۳۹۱۱۲۰۰	۴۲۱۸۵۰۰	۴۸۸۴۸۰۰	۵۱۹۲۷۰۰
سوکت تلفن دوقلو	۱۲۰	۱۹۷۶۶۰۰				۳۷۰۴۵۰۰	۳۹۳۵۹۰۰	۴۲۴۳۲۰۰	۴۲۰۹۲۰۰	۴۵۱۶۵۰۰	۵۱۸۲۸۰۰	۵۴۹۰۷۰۰
سوکت تلفن تک ترمینالی	۱۲۰	۱۹۹۴۰۰۰				۳۷۲۱۸۰۰	۳۹۵۳۲۰۰	۴۲۶۰۵۰۰	۴۲۲۶۵۰۰	۴۵۳۳۸۰۰	۵۲۰۰۲۰۰	۵۵۰۸۰۰۰
سوکت CAT۳	۱۲۰	۳۱۷۶۵۰۰				۴۹۰۴۳۰۰	۵۱۳۵۷۰۰	۵۴۴۳۰۰۰	۵۴۰۹۰۰۰	۵۷۱۶۳۰۰	۶۳۸۲۷۰۰	۶۶۹۰۵۰۰
سوکت CAT۶	۱۲۰	۵۱۰۷۵۰۰				۶۸۳۵۴۰۰	۷۰۶۶۸۰۰	۷۳۷۴۱۰۰	۷۳۴۰۱۰۰	۷۶۴۷۴۰۰	۸۳۱۳۷۰۰	۸۶۲۱۶۰۰
سوکت تک (بدون سوکت)	۱۲۰	۱۵۴۵۱۰۰				۳۲۷۲۹۰۰	۳۵۰۴۳۰۰	۳۸۱۱۶۰۰	۳۷۷۷۷۰۰	۴۰۸۴۹۰۰	۴۷۵۱۳۰۰	۵۰۵۹۲۰۰
سوکت دوقلو (بدون سوکت)	۱۲۰	۱۵۴۵۱۰۰				۳۲۷۲۹۰۰	۳۵۰۴۳۰۰	۳۸۱۱۶۰۰	۳۷۷۷۷۰۰	۴۰۸۴۹۰۰	۴۷۵۱۳۰۰	۵۰۵۹۲۰۰
سوکت CAT۶+CAT۶	۱۲۰	۹۱۱۳۱۰۰				۱۰۸۴۰۹۰۰	۱۱۰۷۲۳۰۰	۱۱۳۷۹۶۰۰	۱۱۳۴۵۷۰۰	۱۱۶۵۲۹۰۰	۱۲۳۱۹۳۰۰	۱۲۶۲۷۲۰۰
سوکت CAT۳+CAT۳	۱۲۰	۴۶۳۳۷۰۰				۶۳۶۱۵۰۰	۶۵۹۲۹۰۰	۶۹۰۰۲۰۰	۶۸۶۶۳۰۰	۷۱۷۳۵۰۰	۷۸۳۹۹۰۰	۸۱۴۷۸۰۰
سوکت CAT۶+CAT۳	۱۲۰	۶۰۳۶۷۰۰				۷۷۶۴۶۰۰	۷۹۹۶۰۰۰	۸۳۰۳۳۰۰	۸۲۶۹۳۰۰	۸۵۷۶۶۰۰	۹۲۴۳۰۰۰	۹۵۵۰۸۰۰
زنگ اخبار	۱۲۰	۳۴۱۹۳۰۰				۵۱۴۷۲۰۰	۵۳۷۸۶۰۰	۵۶۸۵۹۰۰	۵۶۵۱۹۰۰	۵۹۵۹۲۰۰	۶۶۲۵۵۰۰	۶۹۳۳۴۰۰
زنگ دینگ دانگ	۱۲۰	۴۷۴۳۱۰۰				۶۴۷۱۰۰۰	۶۷۰۲۴۰۰	۷۰۰۹۷۰۰	۶۹۷۵۷۰۰	۷۲۸۳۰۰۰	۷۹۴۹۳۰۰	۸۲۵۷۲۰۰
فیش آنتنSAT	۱۲۰	۲۲۴۴۷۰۰				۳۹۷۲۶۰۰	۴۲۰۴۰۰۰	۴۵۱۱۳۰۰	۴۴۷۷۳۰۰	۴۷۸۴۶۰۰	۵۴۵۰۹۰۰	۵۷۵۸۸۰۰
فیش آنتنSAT-TV	۱۲۰	۳۱۳۷۵۰۰				۴۸۶۵۴۰۰	۵۰۹۶۸۰۰	۵۴۰۴۱۰۰	۵۳۷۰۱۰۰	۵۶۷۷۴۰۰	۶۳۴۳۸۰۰	۶۶۵۱۶۰۰
فیش آنتنSAT-TV-RD	۱۲۰	۷۴۴۰۴۰۰				۹۱۶۸۲۰۰	۹۳۹۹۶۰۰	۹۷۰۶۹۰۰	۹۶۷۲۹۰۰	۹۹۸۰۲۰۰	۱۰۶۴۶۶۰۰	۱۰۹۵۴۴۰۰
فیش بلندگو	۱۲۰	۲۰۸۲۰۰۰				۳۸۰۹۸۰۰	۴۰۴۱۲۰۰	۴۳۴۸۵۰۰	۴۳۱۴۵۰۰	۴۶۲۱۸۰۰	۵۲۸۸۲۰۰	۵۵۹۶۰۰۰
کلید یک پل اهرمی	۱۲۰	۲۳۱۷۵۰۰				۴۰۴۵۳۰۰	۴۲۷۶۷۰۰	۴۵۸۴۰۰۰	۴۵۵۰۱۰۰	۴۸۵۷۳۰۰	۵۵۲۳۷۰۰	۵۸۳۱۵۰۰
کلید دو پل اهرمی	۱۲۰	۳۱۵۶۷۰۰				۴۸۸۴۶۰۰	۵۱۱۶۰۰۰	۵۴۲۳۳۰۰	۵۳۸۹۳۰۰	۵۶۹۶۶۰۰	۶۳۶۲۹۰۰	۶۶۷۰۸۰۰
کلید سه پل اهرمی	۱۲۰	۵۶۹۱۲۰۰				۷۴۱۹۱۰۰	۷۶۵۰۵۰۰	۷۹۵۷۸۰۰	۷۹۲۳۸۰۰	۸۲۳۱۱۰۰	۸۸۹۷۴۰۰	۹۲۰۵۳۰۰
کلید تبدیل اهرمی	۱۲۰	۲۴۲۱۴۰۰				۴۱۴۹۳۰۰	۴۳۸۰۷۰۰	۴۶۸۸۰۰۰	۴۶۵۴۰۰۰	۴۹۶۱۳۰۰	۵۶۲۷۶۰۰	۵۹۳۵۵۰۰
شاسی زنگ اهرمی	۱۲۰	۲۳۸۳۸۰۰				۴۱۱۱۶۰۰	۴۳۴۳۰۰۰	۴۶۵۰۳۰۰	۴۶۱۶۳۰۰	۴۹۲۳۶۰۰	۵۵۹۰۰۰۰	۵۸۹۷۸۰۰
شاسی راه پله اهرمی	۱۲۰	۲۳۸۳۸۰۰				۴۱۱۱۶۰۰	۴۳۴۳۰۰۰	۴۶۵۰۳۰۰	۴۶۱۶۳۰۰	۴۹۲۳۶۰۰	۵۵۹۰۰۰۰	۵۸۹۷۸۰۰

قاب میانی سفید	۲۰۰	۲۳۵۸۰۰	قاب رویه پلکسی طرح متال با زه گرد سفید	۲۰۰	۲۴۶۶۰۰۰	دوخانه پلکسی رنگی با زه گرد رنگی	۱۲۰	۲۹۸۵۹۰۰			
قاب میانی رنگی	۲۰۰	۵۰۹۱۰۰	قاب رویه پلکسی طرح متال با زه گرد رنگی	۲۰۰	۲۶۹۷۱۰۰	سه خانه پلکسی رنگی با زه گرد رنگی	۱۲۰	۴۶۷۳۳۰۰			
قاب میانی پریز ارت قرمز UPS	۲۰۰	۴۴۳۸۰۰	قاب رویه پلکسی طرح متال با زه گرد طرح متال	۲۰۰	۳۰۰۵۰۰۰	چهارخانه پلکسی رنگی با زه گرد رنگی	۱۲۰	۶۳۶۰۸۰۰			
قاب میانی پریز ارت دربدار سفید	۲۰۰	۶۱۳۵۰۰									
قاب میانی پریز ارت دربدار رنگی	۲۰۰	۱۰۸۳۸۰۰	دوخانه پلکسی رنگی با زه گرد سفید	۱۲۰	۲۵۷۰۹۰۰	دوخانه پلکسی رنگی با زه گرد طرح متال	۱۲۰	۳۲۹۳۹۰۰			
قاب رویه پلکسی رنگی با زه گرد سفید	۲۰۰	۱۴۹۲۱۰۰	سه خانه پلکسی رنگی با زه گرد سفید	۱۲۰	۴۴۴۲۳۰۰	سه خانه پلکسی رنگی با زه گرد طرح متال	۱۲۰	۵۲۸۸۵۰۰			
قاب رویه پلکسی رنگی با زه گرد رنگی	۲۰۰	۱۷۲۳۵۰۰	چهار خانه پلکسی رنگی با زه گرد سفید	۱۲۰	۵۸۹۸۸۰۰	چهارخانه پلکسی رنگی با زه گرد طرح متال	۱۲۰	۷۲۸۴۷۰۰			
قاب رویه پلکسی رنگی با زه گرد طرح متال	۲۰۰	۲۰۳۰۸۰۰									

	مکانیزم برلیان	مکانیزم برلیان	اسپیناس سفید (قاب اقتصادی)	اسپیناس رنگی (قاب اقتصادی)		قاب رویه سفید پلکسی رنگی میانی سفید	قاب رویه رنگی پلکسی رنگی میانی سفید	قاب رویه رنگی پلکسی رنگی میانی رنگی	قاب رویه رنگی پلکسی طرح متال میانی رنگی	قاب رویه طرح متال پلکسی رنگی میانی سفید	قاب رویه طرح متال پلکسی رنگی میانی رنگی	قاب رویه طرح متال پلکسی طرح متال میانی رنگی
کلید یک پل	۲۰۰	۱۶۴۸۶۰۰	۲۳۳۱۳۰۰	۲۹۱۷۰۰۰		۳۵۹۸۳۰۰	۴۱۷۸۰۰۰	۴۴۵۱۳۰۰	۴۹۳۲۲۰۰	۶۳۹۷۳۰۰	۶۶۷۰۷۰۰	۷۱۴۹۳۰۰
کلید دو پل	۲۰۰	۱۹۰۵۰۰۰	۲۵۸۷۷۰۰	۳۱۷۳۴۰۰		۳۸۵۴۷۰۰	۴۴۳۴۴۰۰	۴۷۰۷۷۰۰	۵۱۸۸۶۰۰	۶۶۵۳۷۰۰	۶۹۲۷۰۰۰	۷۴۰۵۷۰۰
کلید تبدیل	۲۰۰	۱۸۵۷۳۰۰	۲۵۴۰۰۰۰	۳۱۲۵۷۰۰		۳۸۰۷۰۰۰	۴۳۸۶۷۰۰	۴۶۶۰۱۰۰	۵۱۴۰۹۰۰	۶۶۰۶۱۰۰	۶۸۷۹۴۰۰	۷۳۵۸۰۰۰
شاسی زنگ	۲۰۰	۱۷۲۳۳۰۰	۲۴۰۶۰۰۰	۲۹۹۱۷۰۰		۳۶۷۳۰۰۰	۴۲۵۲۸۰۰	۴۵۲۶۱۰۰	۵۰۰۷۰۰۰	۶۴۷۲۱۰۰	۶۷۴۵۴۰۰	۷۲۲۴۰۰۰
پریز برق	۲۰۰	۱۶۳۳۹۰۰	۲۳۱۶۶۰۰	۲۹۰۲۳۰۰		۳۵۸۳۶۰۰	۴۱۶۳۴۰۰	۴۴۳۶۷۰۰	۴۹۱۷۶۰۰	۶۳۸۲۷۰۰	۶۶۵۶۰۰۰	۷۱۳۴۶۰۰
تلفن دوکاره	۲۰۰	۱۹۷۶۶۰۰	۲۶۵۹۳۰۰	۳۲۴۵۰۰۰		۳۹۲۶۳۰۰	۴۵۰۶۱۰۰	۴۷۷۹۴۰۰	۵۲۶۰۳۰۰	۶۷۲۵۴۰۰	۶۹۹۸۷۰۰	۷۴۷۷۳۰۰
فیش آنتن	۲۰۰	۱۷۲۳۳۰۰	۲۴۰۶۰۰۰	۲۹۹۱۷۰۰		۳۶۷۳۰۰۰	۴۲۵۲۸۰۰	۴۵۲۶۱۰۰	۵۰۰۷۰۰۰	۶۴۷۲۱۰۰	۶۷۴۵۴۰۰	۷۲۲۴۰۰۰
پریز برق ارتدار	۲۰۰	۱۹۶۱۵۰۰	۲۶۴۴۲۰۰	۳۲۲۹۹۰۰		۳۹۱۱۲۰۰	۴۴۹۱۰۰۰	۴۷۶۴۳۰۰	۵۲۴۵۲۰۰	۶۷۱۰۳۰۰	۶۹۸۳۶۰۰	۷۴۶۲۲۰۰
پریزبرق ارت دربدار	۱۲۰	۱۹۶۱۵۰۰	۳۰۲۱۹۰۰	۳۸۰۴۶۰۰		۴۲۸۸۹۰۰	۴۸۶۸۶۰۰	۵۳۳۸۹۰۰	۵۸۱۹۸۰۰	۷۰۸۷۹۰۰	۷۵۵۸۳۰۰	۸۰۳۶۹۰۰
پریز برق(پشت سرامیکی)	۱۲۰	۱۷۶۸۰۰۰	۲۴۵۰۷۰۰	۳۰۳۶۴۰۰		۳۷۱۷۷۰۰	۴۲۹۷۵۰۰	۴۵۷۰۸۰۰	۵۰۵۱۷۰۰	۶۵۱۶۸۰۰	۶۷۹۰۱۰۰	۷۲۶۸۷۰۰
پریز برق ارتدار(پشت سرامیکی)	۱۲۰	۲۰۹۵۵۰۰	۲۷۷۸۲۰۰	۳۳۶۳۹۰۰		۴۰۴۵۲۰۰	۴۶۲۴۹۰۰	۴۸۹۸۲۰۰	۵۳۷۹۱۰۰	۶۸۴۴۳۰۰	۷۱۱۷۶۰۰	۷۵۹۶۲۰۰
پریز برق ارت دربدار(پشت سرامیکی)	۱۲۰	۲۰۹۵۵۰۰	۳۱۵۵۹۰۰	۳۹۳۸۶۰۰		۴۴۲۲۸۰۰	۵۰۰۲۶۰۰	۵۴۷۲۹۰۰	۵۹۵۳۸۰۰	۷۲۲۱۹۰۰	۷۶۹۲۲۰۰	۸۱۷۰۹۰۰
پریز برق (BS-۱۳۶۳)	۲۰۰	۲۴۰۸۲۰۰	۳۰۹۰۹۰۰	۳۶۷۶۵۰۰		۴۳۵۷۸۰۰	۴۹۳۷۶۰۰	۵۲۱۰۹۰۰	۵۶۹۱۸۰۰	۷۱۵۶۹۰۰	۷۴۳۰۲۰۰	۷۹۰۸۹۰۰
پریز ارت (UPS)	۲۰۰	۱۹۶۱۵۰۰	۲۸۵۲۲۰۰	۳۱۶۴۶۰۰		۴۱۱۹۲۰۰	۴۶۹۹۰۰۰	۴۶۹۹۰۰۰	۵۱۷۹۹۰۰	۶۹۱۸۳۰۰	۶۹۱۸۳۰۰	۷۳۹۶۹۰۰
شاسی راه پله	۲۰۰	۱۷۲۳۳۰۰	۲۴۰۶۰۰۰	۲۹۹۱۷۰۰		۳۶۷۳۰۰۰	۴۲۵۲۸۰۰	۴۵۲۶۱۰۰	۵۰۰۷۰۰۰	۶۴۷۲۱۰۰	۶۷۴۵۴۰۰	۷۲۲۴۰۰۰
کلید سه پل	۲۰۰	۳۴۱۵۹۰۰	۴۰۹۸۶۰۰	۴۶۸۴۳۰۰		۵۳۶۵۶۰۰	۵۹۴۵۴۰۰	۶۲۱۸۷۰۰	۶۶۹۹۶۰۰	۸۱۶۴۷۰۰	۸۴۳۸۰۰۰	۸۹۱۶۶۰۰
کلید کولر(چهار پل)	۱۲۰	۴۸۲۹۶۰۰	۵۵۱۲۳۰۰	۶۰۹۷۹۰۰		۶۷۷۹۲۰۰	۷۳۵۹۰۰۰	۷۶۳۲۳۰۰	۸۱۱۳۲۰۰	۹۵۷۸۳۰۰	۹۸۵۱۶۰۰	۱۰۳۳۰۳۰۰
کلید کراکس	۱۲۰	۲۸۳۹۸۰۰	۳۵۲۲۵۰۰	۴۱۰۸۲۰۰		۴۷۸۹۵۰۰	۵۳۶۹۳۰۰	۵۶۴۲۶۰۰	۶۱۲۳۵۰۰	۷۵۸۸۶۰۰	۷۸۶۱۹۰۰	۸۳۴۰۵۰۰
کلید دیمر روشنایی	۱۲۰	۷۳۰۷۴۰۰	۷۹۹۰۱۰۰	۸۵۷۵۸۰۰		۹۲۵۷۱۰۰	۹۸۳۶۸۰۰	۱۰۱۱۰۱۰۰	۱۰۵۹۱۰۰۰	۱۲۰۵۶۱۰۰	۱۲۳۲۹۴۰۰	۱۲۸۰۸۱۰۰
کلید دیمر فن	۱۲۰	۷۳۰۷۴۰۰	۷۹۹۰۱۰۰	۸۵۷۵۸۰۰		۹۲۵۷۱۰۰	۹۸۳۶۸۰۰	۱۰۱۱۰۱۰۰	۱۰۵۹۱۰۰۰	۱۲۰۵۶۱۰۰	۱۲۳۲۹۴۰۰	۱۲۸۰۸۱۰۰
چشم الکترونیک ۱۸۰ درجه	۱۲۰	۲۵۰۶۸۶۰۰	۲۵۷۵۱۳۰۰	۲۶۳۳۷۰۰۰		۲۷۰۱۸۳۰۰	۲۷۵۹۸۰۰۰	۲۷۸۷۱۳۰۰	۲۸۳۵۲۲۰۰	۲۹۸۱۷۳۰۰	۳۰۰۹۰۶۰۰	۳۰۵۶۹۳۰۰
سوکت تلفن تک	۱۲۰	۱۶۷۸۶۰۰	۲۳۶۱۳۰۰	۲۹۴۷۰۰۰		۳۶۲۸۳۰۰	۴۲۰۸۱۰۰	۴۴۸۱۴۰۰	۴۹۶۲۳۰۰	۶۴۲۷۴۰۰	۶۷۰۰۷۰۰	۷۱۷۹۳۰۰
سوکت تلفن دوقلو	۱۲۰	۱۹۷۶۶۰۰	۲۶۵۹۳۰۰	۳۲۴۵۰۰۰		۳۹۲۶۳۰۰	۴۵۰۶۱۰۰	۴۷۷۹۴۰۰	۵۲۶۰۳۰۰	۶۷۲۵۴۰۰	۶۹۹۸۷۰۰	۷۴۷۷۳۰۰
سوکت تلفن تک ترمینالی	۱۲۰	۱۹۹۴۰۰۰	۲۶۷۶۷۰۰	۳۲۶۲۳۰۰		۳۹۴۳۶۰۰	۴۵۲۳۴۰۰	۴۷۹۶۷۰۰	۵۲۷۷۶۰۰	۶۷۴۲۷۰۰	۷۰۱۶۰۰۰	۷۴۹۴۷۰۰
سوکت CAT۳	۱۲۰	۳۱۷۶۵۰۰	۳۸۵۹۲۰۰	۴۴۴۴۸۰۰		۵۱۲۶۱۰۰	۵۷۰۵۹۰۰	۵۹۷۹۲۰۰	۶۴۶۰۱۰۰	۷۹۲۵۲۰۰	۸۱۹۸۵۰۰	۸۶۷۷۲۰۰
سوکت CAT۶	۱۲۰	۵۱۰۷۵۰۰	۵۷۹۰۲۰۰	۶۳۷۵۹۰۰		۷۰۵۷۲۰۰	۷۶۳۷۰۰۰	۷۹۱۰۳۰۰	۸۳۹۱۲۰۰	۹۸۵۶۳۰۰	۱۰۱۲۹۶۰۰	۱۰۶۰۸۲۰۰
سوکت تک (بدون سوکت)	۱۲۰	۱۵۴۵۱۰۰	۲۲۲۷۸۰۰	۲۸۱۳۵۰۰		۳۴۹۴۸۰۰	۴۰۷۴۵۰۰	۴۳۴۷۸۰۰	۴۸۲۸۷۰۰	۶۲۹۳۸۰۰	۶۵۶۷۱۰۰	۷۰۴۵۸۰۰
سوکت دوقلو (بدون سوکت)	۱۲۰	۱۵۴۵۱۰۰	۲۲۲۷۸۰۰	۲۸۱۳۵۰۰		۳۴۹۴۸۰۰	۴۰۷۴۵۰۰	۴۳۴۷۸۰۰	۴۸۲۸۷۰۰	۶۲۹۳۸۰۰	۶۵۶۷۱۰۰	۷۰۴۵۸۰۰
سوکت CAT۶+CAT۶	۱۲۰	۹۱۱۳۱۰۰	۹۷۹۵۸۰۰	۱۰۳۸۱۵۰۰		۱۱۰۶۲۸۰۰	۱۱۶۴۲۵۰۰	۱۱۹۱۵۸۰۰	۱۲۳۹۶۷۰۰	۱۳۸۶۱۸۰۰	۱۴۱۳۵۱۰۰	۱۴۶۱۳۸۰۰
سوکت CAT۳+CAT۳	۱۲۰	۴۶۳۳۷۰۰	۵۳۱۶۴۰۰	۵۹۰۲۱۰۰		۶۵۸۳۴۰۰	۷۱۶۳۱۰۰	۷۴۳۶۴۰۰	۷۹۱۷۳۰۰	۹۳۸۲۴۰۰	۹۶۵۵۷۰۰	۱۰۱۳۴۴۰۰
سوکت CAT۶+CAT۳	۱۲۰	۶۰۳۶۷۰۰	۶۷۱۹۴۰۰	۷۳۰۵۱۰۰		۷۹۸۶۴۰۰	۸۵۶۶۲۰۰	۸۸۳۹۵۰۰	۹۳۲۰۴۰۰	۱۰۷۸۵۵۰۰	۱۱۰۵۸۸۰۰	۱۱۵۳۷۴۰۰
زنگ اخبار	۱۲۰	۳۴۱۹۳۰۰	۴۱۰۲۰۰۰	۴۶۸۷۷۰۰		۵۳۶۹۰۰۰	۵۹۴۸۷۰۰	۶۲۲۲۰۰۰	۶۷۰۲۹۰۰	۸۱۶۸۱۰۰	۸۴۴۱۴۰۰	۸۹۲۰۰۰۰
زنگ دینگ دانگ	۱۲۰	۴۷۴۳۱۰۰	۵۴۲۵۸۰۰	۶۰۱۱۵۰۰		۶۶۹۲۸۰۰	۷۲۷۲۵۰۰	۷۵۴۵۹۰۰	۸۰۲۶۸۰۰	۹۴۹۱۹۰۰	۹۷۶۵۲۰۰	۱۰۲۴۳۸۰۰
فیش آنتنSAT	۱۲۰	۲۲۴۴۷۰۰	۲۹۲۷۴۰۰	۳۵۱۳۱۰۰		۴۱۹۴۴۰۰	۴۷۷۴۱۰۰	۵۰۴۷۴۰۰	۵۵۲۸۳۰۰	۶۹۹۳۵۰۰	۷۲۶۶۸۰۰	۷۷۴۵۴۰۰
فیش آنتنSAT-TV	۱۲۰	۳۱۳۷۵۰۰	۳۸۲۰۲۰۰	۴۴۰۵۹۰۰		۵۰۸۷۲۰۰	۵۶۶۷۰۰۰	۵۹۴۰۳۰۰	۶۴۲۱۲۰۰	۷۸۸۶۳۰۰	۸۱۵۹۶۰۰	۸۶۳۸۲۰۰
فیش آنتنSAT-TV-RD	۱۲۰	۷۴۴۰۴۰۰	۸۱۲۳۱۰۰	۸۷۰۸۸۰۰		۹۳۹۰۰۰۰	۹۹۶۹۸۰۰	۱۰۲۴۳۱۰۰	۱۰۷۲۴۰۰۰	۱۲۱۸۹۱۰۰	۱۲۴۶۲۴۰۰	۱۲۹۴۱۱۰۰
فیش بلندگو	۱۲۰	۲۰۸۲۰۰۰	۲۷۶۴۷۰۰	۳۳۵۰۳۰۰		۴۰۳۱۶۰۰	۴۶۱۱۴۰۰	۴۸۸۴۷۰۰	۵۳۶۵۶۰۰	۶۸۳۰۷۰۰	۷۱۰۴۰۰۰	۷۵۸۲۷۰۰
کلید یک پل اهرمی	۱۲۰	۲۳۱۷۵۰۰	۳۰۰۰۲۰۰	۳۵۸۵۹۰۰		۴۲۶۷۲۰۰	۴۸۴۶۹۰۰	۵۱۲۰۲۰۰	۵۶۰۱۱۰۰	۷۰۶۶۲۰۰	۷۳۳۹۵۰۰	۷۸۱۸۲۰۰
کلید دو پل اهرمی	۱۲۰	۳۱۵۶۷۰۰	۳۸۳۹۴۰۰	۴۴۲۵۱۰۰		۵۱۰۶۴۰۰	۵۶۸۶۲۰۰	۵۹۵۹۵۰۰	۶۴۴۰۴۰۰	۷۹۰۵۵۰۰	۸۱۷۸۸۰۰	۸۶۵۷۴۰۰
کلید سه پل اهرمی	۱۲۰	۵۶۹۱۲۰۰	۶۳۷۳۹۰۰	۶۹۵۹۶۰۰		۷۶۴۰۹۰۰	۸۲۲۰۷۰۰	۸۴۹۴۰۰۰	۸۹۷۴۹۰۰	۱۰۴۴۰۰۰۰	۱۰۷۱۳۳۰۰	۱۱۱۹۱۹۰۰
کلید تبدیل اهرمی	۱۲۰	۲۴۲۱۴۰۰	۳۱۰۴۱۰۰	۳۶۸۹۸۰۰		۴۳۷۱۱۰۰	۴۹۵۰۸۰۰	۵۲۲۴۲۰۰	۵۷۰۵۱۰۰	۷۱۷۰۲۰۰	۷۴۴۳۵۰۰	۷۹۲۲۱۰۰
شاسی زنگ اهرمی	۱۲۰	۲۳۸۳۸۰۰	۳۰۶۶۵۰۰	۳۶۵۲۱۰۰		۴۳۳۳۴۰۰	۴۹۱۳۲۰۰	۵۱۸۶۵۰۰	۵۶۶۷۴۰۰	۷۱۳۲۵۰۰	۷۴۰۵۸۰۰	۷۸۸۴۵۰۰
شاسی راه پله اهرمی	۱۲۰	۲۳۸۳۸۰۰	۳۰۶۶۵۰۰	۳۶۵۲۱۰۰		۴۳۳۳۴۰۰	۴۹۱۳۲۰۰	۵۱۸۶۵۰۰	۵۶۶۷۴۰۰	۷۱۳۲۵۰۰	۷۴۰۵۸۰۰	۷۸۸۴۵۰۰

قاب میانی سفید	۲۰۰	۲۳۵۸۰۰			۲۰۰	قاب رویه طرح متال با پلکسی رنگی	۴۵۱۳۰۰۰		دوخانه رنگی با پلکسی رنگی	۱۲۰	۳۹۴۳۴۰۰	دوخانه طرح متال با پلکسی رنگی	۱۲۰	۷۷۴۹۵۰۰
قاب میانی رنگی	۲۰۰	۵۰۹۱۰۰			۲۰۰	قاب رویه طرح متال با پلکسی طرح متال	۴۹۹۱۶۰۰		سه خانه رنگی با پلکسی رنگی	۱۲۰	۶۰۶۲۸۰۰	سه خانه طرح متال با پلکسی رنگی	۱۲۰	۱۲۰۰۸۸۰۰
قاب میانی پریز ارت قرمز UPS	۲۰۰	۴۴۳۸۰۰							چهارخانه رنگی با پلکسی رنگی	۱۲۰	۸۲۹۴۴۰۰	چهارخانه طرح متال با پلکسی رنگی	۱۲۰	۱۶۲۶۶۷۰۰
قاب میانی پریز ارت دربدار سفید	۲۰۰	۶۱۳۵۰۰			۱۲۰	دوخانه سفید با پلکسی رنگی	۲۸۳۸۳۰۰							
قاب میانی پریز ارت دربدار رنگی	۲۰۰	۱۰۸۳۸۰۰			۱۲۰	سه خانه سفید با پلکسی رنگی	۴۸۸۰۵۰۰		دوخانه رنگی با پلکسی طرح متال	۱۲۰	۴۸۱۰۱۰۰	دوخانه طرح متال با پلکسی طرح متال	۱۲۰	۸۶۲۲۲۰۰
قاب رویه سفید با پلکسی رنگی	۲۰۰	۱۷۱۳۹۰۰			۱۲۰	چهارخانه سفید با پلکسی رنگی	۶۵۰۷۵۰۰		سه خانه رنگی با پلکسی طرح متال	۱۲۰	۷۳۷۰۳۰۰	سه خانه طرح متال با پلکسی طرح متال	۱۲۰	۱۳۳۱۷۶۰۰
قاب رویه سفید با پلکسی طرح متال	۲۰۰	۲۱۹۴۴۰۰							چهارخانه رنگی با پلکسی طرح متال	۱۲۰	۱۰۱۰۱۵۰۰	چهارخانه طرح متال با پلکسی طرح متال	۱۲۰	۱۸۰۱۲۱۰۰
قاب رویه رنگی با پلکسی رنگی	۲۰۰	۲۲۹۳۶۰۰			۱۲۰	دوخانه سفید با پلکسی طرح متال	۴۴۳۳۸۰۰							
قاب رویه رنگی با پلکسی طرح متال	۲۰۰	۲۷۷۴۵۰۰			۱۲۰	سه خانه سفید با پلکسی طرح متال	۷۰۳۵۳۰۰					قاب دور اقتصادی سفید و کرم	۲۰۰	۴۴۶۹۰۰
					۱۲۰	چهارخانه سفید با پلکسی طرح متال	۹۶۳۶۱۰۰					قاب دور اقتصادی رنگی	۲۰۰	۷۵۹۳۰۰

	مکانیزم ارس	مکانیزم ارس	ارس سفید و کرم (اقتصادی)	ارس سفید و کرم (زیرین رویه)	ارس قاب دور رنگی میانی رنگی	ارس قاب دور سفید میانی سفید	ارس زه دار قاب دور رنگی میانی سفید	ارس زه دار قاب دور رنگی میانی رنگی	ارس زه دار قاب دور طرح متال میانی رنگی	ارس زه طرح متال قاب دور سفید میانی سفید	ارس زه طرح متال قاب دور رنگی میانی رنگی	ارس زه طرح متال قاب دور طرح متال میانی رنگی
جور			**۲۱۲۵۵۰۰**	**۲۴۰۲۲۰۰**	**۲۹۸۷۹۰۰**	**۳۴۳۸۳۰۰**	**۳۷۸۷۰۰۰**	**۴۰۶۰۳۰۰**	**۵۹۷۱۶۰۰**	**۳۹۱۸۳۰۰**	**۴۵۴۱۴۰۰**	**۶۴۵۰۸۰۰**
کلید یک پل	۲۰۰	۱۶۴۸۶۰۰	۲۰۵۴۶۰۰	۲۳۳۱۳۰۰	۲۹۱۷۰۰۰	۳۳۶۷۴۰۰	۳۷۱۶۰۰۰	۳۹۸۹۳۰۰	۵۹۰۰۷۰۰	۳۸۴۷۳۰۰	۴۴۷۰۵۰۰	۶۳۷۹۹۰۰
کلید دو پل	۲۰۰	۱۹۰۵۰۰۰	۲۳۱۱۰۰۰	۲۵۸۷۷۰۰	۳۱۷۳۴۰۰	۳۶۲۳۸۰۰	۳۹۷۲۴۰۰	۴۲۴۵۷۰۰	۶۱۵۷۰۰۰	۴۱۰۳۷۰۰	۴۷۲۶۹۰۰	۶۶۳۶۲۰۰
کلید تبدیل	۲۰۰	۱۸۵۷۳۰۰	۲۲۶۳۳۰۰	۲۵۴۰۰۰۰	۳۱۲۵۷۰۰	۳۵۷۶۱۰۰	۳۹۲۴۷۰۰	۴۱۹۸۱۰۰	۶۱۰۹۴۰۰	۴۰۵۶۰۰۰	۴۶۷۹۲۰۰	۶۵۸۸۶۰۰
شاسی زنگ	۲۰۰	۱۷۲۳۳۰۰	۲۱۲۹۳۰۰	۲۴۰۶۰۰۰	۲۹۹۱۷۰۰	۳۴۴۲۲۰۰	۳۷۹۰۸۰۰	۴۰۶۴۱۰۰	۵۹۷۵۴۰۰	۳۹۲۲۱۰۰	۴۵۴۵۳۰۰	۶۴۵۴۶۰۰
پریز برق	۲۰۰	۱۶۳۳۹۰۰	۲۰۳۹۹۰۰	۲۳۱۶۶۰۰	۲۹۰۲۳۰۰	۳۳۵۲۷۰۰	۳۷۰۱۴۰۰	۳۹۷۴۷۰۰	۵۸۸۶۰۰۰	۳۸۳۲۷۰۰	۴۴۵۵۸۰۰	۶۳۶۵۲۰۰
تلفن دوکاره	۲۰۰	۱۹۷۶۶۰۰	۲۳۸۲۶۰۰	۲۶۵۹۳۰۰	۳۲۴۵۰۰۰	۳۶۹۵۴۰۰	۴۰۴۴۱۰۰	۴۳۱۷۴۰۰	۶۲۲۸۷۰۰	۴۱۷۵۳۰۰	۴۷۹۸۵۰۰	۶۷۰۷۹۰۰
فیش آنتن	۲۰۰	۱۷۲۳۳۰۰	۲۱۲۹۳۰۰	۲۴۰۶۰۰۰	۲۹۹۱۷۰۰	۳۴۴۲۲۰۰	۳۷۹۰۸۰۰	۴۰۶۴۱۰۰	۵۹۷۵۴۰۰	۳۹۲۲۱۰۰	۴۵۴۵۳۰۰	۶۴۵۴۶۰۰
پریز برق ارتدار	۲۰۰	۱۹۶۱۵۰۰	۲۳۶۷۵۰۰	۲۶۴۴۲۰۰	۳۲۲۹۹۰۰	۳۶۸۰۳۰۰	۴۰۲۹۰۰۰	۴۳۰۲۳۰۰	۶۲۱۳۶۰۰	۴۱۶۰۳۰۰	۴۷۸۳۴۰۰	۶۶۹۲۸۰۰
پریزبرق ارت دربدار	۱۲۰	۱۹۶۱۵۰۰	۲۷۵۵۱۰۰	۳۰۲۱۹۰۰	۳۸۰۴۶۰۰	۴۰۵۸۰۰۰	۴۴۰۶۶۰۰	۴۸۷۶۹۰۰	۶۷۸۸۳۰۰	۴۵۳۷۹۰۰	۵۳۵۸۱۰۰	۷۲۶۷۵۰۰
پریز برق(پشت سرامیکی)	۱۲۰	۱۷۶۸۰۰۰	۲۱۷۴۱۰۰	۲۴۵۰۷۰۰	۳۰۳۶۴۰۰	۳۴۸۶۹۰۰	۳۸۳۵۵۰۰	۴۱۰۸۸۰۰	۶۰۲۰۱۰۰	۳۹۶۶۸۰۰	۴۵۹۰۰۰۰	۶۴۹۹۳۰۰
پریز برق ارتدار(پشت سرامیکی)	۱۲۰	۲۰۹۵۵۰۰	۲۵۰۱۵۰۰	۲۷۷۸۲۰۰	۳۳۶۳۹۰۰	۳۸۱۴۳۰۰	۴۱۶۲۹۰۰	۴۴۳۶۲۰۰	۶۳۴۷۶۰۰	۴۲۹۴۲۰۰	۴۹۱۷۴۰۰	۶۸۲۶۸۰۰
پریز برق ارت دربدار(پشت سرامیکی)	۱۲۰	۲۰۹۵۵۰۰	۲۸۸۹۱۰۰	۳۱۵۵۹۰۰	۳۹۳۸۶۰۰	۴۱۹۲۰۰۰	۴۵۴۰۶۰۰	۵۰۱۰۹۰۰	۶۹۲۲۲۰۰	۴۶۷۱۹۰۰	۵۴۹۲۱۰۰	۷۴۰۱۴۰۰
پریز برق (BS-۱۳۶۳)	۲۰۰	۲۴۰۸۲۰۰	۲۸۱۴۲۰۰	۳۰۹۰۹۰۰	۳۶۷۶۵۰۰	۴۱۲۷۰۰۰	۴۴۷۵۶۰۰	۴۷۴۸۹۰۰	۶۶۶۰۲۰۰	۴۶۰۶۹۰۰	۵۲۳۰۱۰۰	۷۱۳۹۴۰۰
پریز ارت (UPS)	۲۰۰	۱۹۶۱۵۰۰	۲۵۹۱۲۰۰	۲۸۵۲۲۰۰	۳۱۶۴۶۰۰	۳۸۸۸۴۰۰	۴۲۳۷۰۰۰	۴۲۳۷۰۰۰	۶۱۴۸۳۰۰	۴۳۶۸۳۰۰	۴۷۱۸۲۰۰	۶۶۲۷۵۰۰
شاسی راه پله	۲۰۰	۱۷۲۳۳۰۰	۲۱۲۹۳۰۰	۲۴۰۶۰۰۰	۲۹۹۱۷۰۰	۳۴۴۲۲۰۰	۳۷۹۰۸۰۰	۴۰۶۴۱۰۰	۵۹۷۵۴۰۰	۳۹۲۲۱۰۰	۴۵۴۵۳۰۰	۶۴۵۴۶۰۰
کلید سه پل	۲۰۰	۳۴۱۵۹۰۰	۳۸۲۱۹۰۰	۴۰۹۸۶۰۰	۴۶۸۴۳۰۰	۵۱۳۴۷۰۰	۵۴۸۳۴۰۰	۵۷۵۶۷۰۰	۷۶۶۸۰۰۰	۵۶۱۴۷۰۰	۶۲۳۷۸۰۰	۸۱۴۷۲۰۰
کلید کولر(چهار پل)	۱۲۰	۴۸۲۹۶۰۰	۵۲۳۵۶۰۰	۰	۶۰۹۷۹۰۰	۰	۶۸۹۷۰۰۰	۷۱۷۰۳۰۰	۹۰۸۱۶۰۰	۷۰۲۸۳۰۰	۷۶۵۱۵۰۰	۹۵۶۰۸۰۰
کلید کراکس	۱۲۰	۲۸۳۹۸۰۰	۳۲۴۵۸۰۰	۳۵۲۲۵۰۰	۴۱۰۸۲۰۰	۴۵۵۸۷۰۰	۴۹۰۷۳۰۰	۵۱۸۰۶۰۰	۷۰۹۱۹۰۰	۵۰۳۸۶۰۰	۵۶۶۱۸۰۰	۷۵۷۱۱۰۰
کلید دیمر روشنایی	۱۲۰	۷۳۰۷۴۰۰	۷۷۱۳۴۰۰	۷۹۹۰۱۰۰	۸۵۷۵۸۰۰	۹۰۲۶۲۰۰	۹۳۷۴۸۰۰	۹۶۴۸۱۰۰	۱۱۵۵۹۴۰۰	۹۵۰۶۱۰۰	۱۰۱۲۹۳۰۰	۱۲۰۳۸۷۰۰
کلید دیمر فن	۱۲۰	۷۳۰۷۴۰۰	۷۷۱۳۴۰۰	۷۹۹۰۱۰۰	۸۵۷۵۸۰۰	۹۰۲۶۲۰۰	۹۳۷۴۸۰۰	۹۶۴۸۱۰۰	۱۱۵۵۹۴۰۰	۹۵۰۶۱۰۰	۱۰۱۲۹۳۰۰	۱۲۰۳۸۷۰۰
چشم الکترونیک ۱۸۰ درجه	۱۲۰	۲۵۰۶۸۶۰۰	۲۵۴۷۴۶۰۰	۲۵۷۵۱۳۰۰	۲۶۳۳۷۰۰۰	۲۶۷۸۷۴۰۰	۲۷۱۳۶۰۰۰	۲۷۴۰۹۳۰۰	۲۹۳۲۰۶۰۰	۲۷۲۶۷۳۰۰	۲۷۸۹۰۵۰۰	۲۹۷۹۹۹۸۰۰
سوکت تلفن تک	۱۲۰	۱۶۷۸۶۰۰	۲۰۸۴۶۰۰	۲۳۶۱۳۰۰	۲۹۴۷۰۰۰	۳۳۹۷۴۰۰	۳۷۴۶۱۰۰	۴۰۱۹۴۰۰	۵۹۳۰۷۰۰	۳۸۷۷۴۰۰	۴۵۰۰۶۰۰	۶۴۰۹۹۰۰
سوکت تلفن دوقلو	۱۲۰	۱۹۷۶۶۰۰	۲۳۸۲۶۰۰	۲۶۵۹۳۰۰	۳۲۴۵۰۰۰	۳۶۹۵۴۰۰	۴۰۴۴۱۰۰	۴۳۱۷۴۰۰	۶۲۲۸۷۰۰	۴۱۷۵۳۰۰	۴۷۹۸۵۰۰	۶۷۰۷۹۰۰
سوکت تلفن تک ترمینالی	۱۲۰	۱۹۹۴۰۰۰	۲۴۰۰۰۰۰	۲۶۷۶۷۰۰	۳۲۶۲۳۰۰	۳۷۱۲۸۰۰	۴۰۶۱۴۰۰	۴۳۳۴۷۰۰	۶۲۴۶۰۰۰	۴۱۹۲۷۰۰	۴۸۱۵۹۰۰	۶۷۲۵۲۰۰
سوکت CAT۳	۱۲۰	۳۱۷۶۵۰۰	۳۵۸۲۵۰۰	۳۸۵۹۲۰۰	۴۴۴۴۸۰۰	۴۸۹۵۳۰۰	۵۲۴۳۹۰۰	۵۵۱۷۲۰۰	۷۴۲۸۵۰۰	۵۳۷۵۲۰۰	۵۹۹۸۴۰۰	۷۹۰۷۷۰۰
سوکت CAT۶	۱۲۰	۵۱۰۷۵۰۰	۵۵۱۳۵۰۰	۵۷۹۰۲۰۰	۶۳۷۵۹۰۰	۶۸۲۶۳۰۰	۷۱۷۵۰۰۰	۷۴۴۸۳۰۰	۹۳۵۹۶۰۰	۷۳۰۶۳۰۰	۷۹۲۹۴۰۰	۹۸۳۸۸۰۰
سوکت تک (بدون سوکت)	۱۲۰	۱۵۴۵۱۰۰	۱۹۵۱۱۰۰	۲۲۲۷۸۰۰	۲۸۱۳۵۰۰	۳۲۶۳۹۰۰	۳۶۱۲۵۰۰	۳۸۸۵۸۰۰	۵۷۹۷۱۰۰	۳۷۴۳۸۰۰	۴۳۶۷۰۰۰	۶۲۷۶۳۰۰
سوکت دوقلو (بدون سوکت)	۱۲۰	۱۵۴۵۱۰۰	۱۹۵۱۱۰۰	۲۲۲۷۸۰۰	۲۸۱۳۵۰۰	۳۲۶۳۹۰۰	۳۶۱۲۵۰۰	۳۸۸۵۸۰۰	۵۷۹۷۱۰۰	۳۷۴۳۸۰۰	۴۳۶۷۰۰۰	۶۲۷۶۳۰۰
سوکت CAT۶+CAT۶	۱۲۰	۹۱۱۳۱۰۰	۹۵۱۹۱۰۰	۹۷۹۵۸۰۰	۱۰۳۸۱۵۰۰	۱۰۸۳۱۹۰۰	۱۱۱۸۰۵۰۰	۱۱۴۵۳۸۰۰	۱۳۳۶۵۱۰۰	۱۱۳۱۱۸۰۰	۱۱۹۳۵۰۰۰	۱۳۸۴۴۳۰۰
سوکت CAT۳+CAT۳	۱۲۰	۴۶۳۳۷۰۰	۵۰۳۹۷۰۰	۵۳۱۶۴۰۰	۵۹۰۲۱۰۰	۶۳۵۲۵۰۰	۶۷۰۱۱۰۰	۶۹۷۴۴۰۰	۸۸۸۵۷۰۰	۶۸۳۲۴۰۰	۷۴۵۵۶۰۰	۹۳۶۴۹۰۰
سوکت CAT۶+CAT۳	۱۲۰	۶۰۳۶۷۰۰	۶۴۴۲۸۰۰	۶۷۱۹۴۰۰	۷۳۰۵۱۰۰	۷۷۵۵۶۰۰	۸۱۰۴۲۰۰	۸۳۷۷۵۰۰	۱۰۲۸۸۸۰۰	۸۲۳۵۵۰۰	۸۸۵۸۷۰۰	۱۰۷۶۸۰۰۰
زنگ اخبار	۱۲۰	۳۴۱۹۳۰۰	۳۸۲۵۳۰۰	۴۱۰۲۰۰۰	۴۶۸۷۷۰۰	۵۱۳۸۱۰۰	۵۴۸۶۷۰۰	۵۷۶۰۱۰۰	۷۶۷۱۴۰۰	۵۶۱۸۰۰۰	۶۲۴۱۲۰۰	۸۱۵۰۶۰۰
زنگ دینگ دانگ	۱۲۰	۴۷۴۳۱۰۰	۵۱۴۹۱۰۰	۵۴۲۵۸۰۰	۶۰۱۱۵۰۰	۶۴۶۱۹۰۰	۶۸۱۰۵۰۰	۷۰۸۳۹۰۰	۸۹۹۵۲۰۰	۶۹۴۱۸۰۰	۷۵۶۵۰۰۰	۹۴۷۴۴۰۰
فیش آنتنSAT	۱۲۰	۲۲۴۴۷۰۰	۲۶۵۰۷۰۰	۲۹۲۷۴۰۰	۳۵۱۳۱۰۰	۳۹۶۳۵۰۰	۴۳۱۲۱۰۰	۴۵۸۵۴۰۰	۶۴۹۶۸۰۰	۴۴۴۳۴۰۰	۵۰۶۶۶۰۰	۶۹۷۶۰۰۰
فیش آنتنSAT-TV	۱۲۰	۳۱۳۷۵۰۰		۳۸۲۰۲۰۰	۴۴۰۵۹۰۰	۴۸۵۶۴۰۰	۵۲۰۵۰۰۰	۵۴۷۸۳۰۰	۷۳۸۹۶۰۰	۵۳۳۶۳۰۰	۵۹۵۹۵۰۰	۷۸۶۸۸۰۰
فیش آنتنSAT-TV-RD	۱۲۰	۷۴۴۰۴۰۰		۸۱۲۳۱۰۰	۸۷۰۸۸۰۰	۹۱۵۹۲۰۰	۹۵۰۷۸۰۰	۹۷۸۱۱۰۰	۱۱۶۹۲۴۰۰	۹۶۳۹۱۰۰	۱۰۲۶۲۳۰۰	۱۲۱۷۱۶۰۰
فیش بلندگو	۱۲۰	۲۰۸۲۰۰۰	۲۴۸۸۰۰۰	۲۷۶۴۷۰۰	۳۳۵۰۳۰۰	۳۸۰۰۸۰۰	۴۱۴۹۴۰۰	۴۴۲۲۷۰۰	۶۳۳۴۰۰۰	۴۲۸۰۷۰۰	۴۹۰۳۹۰۰	۶۸۱۳۲۰۰
کلید یک پل اهرمی	۱۲۰	۲۳۱۷۵۰۰	۲۷۲۳۵۰۰	۳۰۰۰۲۰۰	۳۵۸۵۹۰۰	۴۰۳۶۳۰۰	۴۳۸۴۹۰۰	۴۶۵۸۲۰۰	۶۵۶۹۵۰۰	۴۵۱۶۲۰۰	۵۱۳۹۴۰۰	۷۰۴۸۷۰۰
کلید دو پل اهرمی	۱۲۰	۳۱۵۶۷۰۰	۳۵۶۲۷۰۰	۳۸۳۹۴۰۰	۴۴۲۵۱۰۰	۴۸۷۵۵۰۰	۵۲۲۴۲۰۰	۵۴۹۷۵۰۰	۷۴۰۸۸۰۰	۵۳۵۵۴۰۰	۵۹۷۸۶۰۰	۷۸۸۸۰۰۰
کلید سه پل اهرمی	۱۲۰	۵۶۹۱۲۰۰	۶۰۹۷۲۰۰	۶۳۷۳۹۰۰	۶۹۵۹۶۰۰	۷۴۱۰۰۰۰	۷۷۵۸۷۰۰	۸۰۳۲۰۰۰	۹۹۴۳۳۰۰	۷۸۹۰۰۰۰	۸۵۱۳۲۰۰	۱۰۴۲۲۵۰۰
کلید تبدیل اهرمی	۱۲۰	۲۴۲۱۴۰۰	۲۸۲۷۴۰۰	۳۱۰۴۱۰۰	۳۶۸۹۸۰۰	۴۱۴۰۲۰۰	۴۴۸۸۸۰۰	۴۷۶۲۲۰۰	۶۶۷۳۵۰۰	۴۶۲۰۱۰۰	۵۲۴۳۳۰۰	۷۱۵۲۷۰۰
شاسی زنگ اهرمی	۱۲۰	۲۳۸۳۸۰۰	۲۷۸۹۸۰۰	۳۰۶۶۵۰۰	۳۶۵۲۱۰۰	۴۱۰۲۶۰۰	۴۴۵۱۲۰۰	۴۷۲۴۵۰۰	۶۶۳۵۸۰۰	۴۵۸۲۵۰۰	۵۲۰۵۷۰۰	۷۱۱۵۰۰۰
شاسی راه پله اهرمی	۱۲۰	۲۳۸۳۸۰۰	۲۷۸۹۸۰۰	۳۰۶۶۵۰۰	۳۶۵۲۱۰۰	۴۱۰۲۶۰۰	۴۴۵۱۲۰۰	۴۷۲۴۵۰۰	۶۶۳۵۸۰۰	۴۵۸۲۵۰۰	۵۲۰۵۷۰۰	۷۱۱۵۰۰۰

قاب میانی سفید و کرم	۲۰۰	۲۳۵۸۰۰	قاب دور سفید با زه طرح متال	۲۰۰	۱۹۶۲۹۰۰	دو خانه سفید	۱۲۰	۱۱۶۹۱۰۰	دو خانه سفید زه دار	۱۲۰	۲۷۹۱۹۰۰
قاب میانی رنگی	۲۰۰	۵۰۹۱۰۰	قاب دور رنگی با زه طرح متال	۲۰۰	۲۳۱۲۸۰۰	سه خانه سفید	۱۲۰	۱۸۲۷۶۰۰	سه خانه سفید زه دار	۱۲۰	۴۱۸۸۲۰۰
قاب میانی پریز ارت قرمز UPS	۲۰۰	۴۴۳۸۰۰	قاب دور طرح متال با زه طرح متال	۲۰۰	۴۲۲۲۲۰۰	چهار خانه سفید	۱۲۰	۲۲۸۰۴۰۰	چهار خانه سفید زه دار	۱۲۰	۵۵۸۳۳۰۰
قاب میانی پریز ارت دربدار سفید و کرم	۲۰۰	۶۱۳۵۰۰	دو خانه طرح متال با زه دار	۱۲۰	۶۹۸۰۱۰۰	دو خانه رنگی	۱۲۰	۱۹۱۲۲۰۰	دو خانه رنگی زه دار	۱۲۰	۳۴۸۲۱۰۰
قاب میانی پریز ارت دربدار رنگی	۲۰۰	۱۰۸۳۸۰۰	سه خانه طرح متال با زه دار	۱۲۰	۱۰۴۶۹۹۰۰	سه خانه رنگی	۱۲۰	۲۸۵۵۸۰۰	سه خانه رنگی زه دار	۱۲۰	۵۱۳۹۴۰۰
قاب دور سفید و کرم	۲۰۰	۴۴۶۹۰۰	چهار خانه طرح متال با زه دار	۱۲۰	۱۳۹۵۸۴۰۰	چهارخانه رنگی	۱۲۰	۳۶۹۳۷۰۰	چهارخانه رنگی زه دار	۱۲۰	۶۹۰۹۳۰۰
قاب دور رنگی	۲۰۰	۷۵۹۳۰۰	دو خانه طرح متال با زه طرح متال	۱۲۰	۷۸۵۲۹۰۰	دو خانه سفید با زه طرح متال	۱۲۰	۳۶۶۵۱۰۰	دو خانه رنگی با زه طرح متال	۱۲۰	۴۳۵۳۷۰۰
قاب دور سفید با زه	۲۰۰	۱۴۸۳۰۰۰	سه خانه طرح متال با زه طرح متال	۱۲۰	۱۱۷۷۷۳۰۰	سه خانه سفید با زه طرح متال	۱۲۰	۵۴۹۵۶۰۰	سه خانه رنگی با زه طرح متال	۱۲۰	۶۴۴۶۷۰۰
قاب دور رنگی با زه	۲۰۰	۱۸۳۱۶۰۰	چهار خانه طرح متال با زه طرح متال	۱۲۰	۱۵۷۰۳۹۰۰	چهار خانه سفید با زه طرح متال	۱۲۰	۷۳۲۸۱۰۰	چهارخانه رنگی با زه طرح متال	۱۲۰	۸۷۱۵۵۰۰
قاب دور طرح متال با زه	۲۰۰	۳۷۴۳۰۰۰									

	مکانیزم برلیان	مکانیزم برلیان	برلیان سفید و کرم (اقتصادی)	برلیان سفید و کرم (زیرین رویه)	برلیان رنگی میانی رنگی	برلیان آرکا،فلورا،پارما میانی سفید	برلیان آرکا،فلورا،پارما میانی رنگی	برلیان پلکسی میانی سفید	برلیان پلکسی میانی رنگی	برلیان طرح متال میانی رنگی	برلیان متال میانی رنگی	برلیان کریستال زه رنگی میانی رنگی
جور			**۲۱۲۵۵۰۰**	**۲۴۰۲۲۰۰**	**۲۹۸۷۹۰۰**	**۵۸۰۵۳۰۰**	**۶۰۷۸۶۰۰**	**۳۱۹۶۲۰۰**	**۳۴۶۹۵۰۰**	**۴۳۵۷۶۰۰**	**۷۴۱۱۷۰۰**	**۱۱۵۰۳۵۰۰**
کلید یک پل	۲۰۰	۱۶۴۸۶۰۰	۲۰۵۴۶۰۰	۲۳۳۱۳۰۰	۲۹۱۷۰۰۰	۵۷۳۴۴۰۰	۶۰۰۷۷۰۰	۳۱۲۵۳۰۰	۳۳۹۸۶۰۰	۴۲۸۶۶۰۰	۷۳۴۰۸۰۰	۱۱۴۳۲۵۰۰
کلید دو پل	۲۰۰	۱۹۰۵۰۰۰	۲۳۱۱۰۰۰	۲۵۸۷۷۰۰	۳۱۷۳۴۰۰	۵۹۹۰۸۰۰	۶۲۶۴۱۰۰	۳۳۸۱۷۰۰	۳۶۵۵۰۰۰	۴۵۴۳۰۰۰	۷۵۹۷۲۰۰	۱۱۶۸۸۹۰۰
کلید تبدیل	۲۰۰	۱۸۵۷۳۰۰	۲۲۶۳۳۰۰	۲۵۴۰۰۰۰	۳۱۲۵۷۰۰	۵۹۴۳۱۰۰	۶۲۱۶۴۰۰	۳۳۳۴۰۰۰	۳۶۰۷۳۰۰	۴۴۹۵۳۰۰	۷۵۴۹۵۰۰	۱۱۶۴۱۲۰۰
شاسی زنگ	۲۰۰	۱۷۲۳۳۰۰	۲۱۲۹۳۰۰	۲۴۰۶۰۰۰	۲۹۹۱۷۰۰	۵۸۰۹۱۰۰	۶۰۸۲۴۰۰	۳۲۰۰۰۰۰	۳۴۷۳۳۰۰	۴۳۶۱۴۰۰	۷۴۱۵۵۰۰	۱۱۵۰۷۳۰۰
پریز برق	۲۰۰	۱۶۳۳۹۰۰	۲۰۳۹۹۰۰	۲۳۱۶۶۰۰	۲۹۰۲۳۰۰	۵۷۱۹۷۰۰	۵۹۹۳۰۰۰	۳۱۱۰۶۰۰	۳۳۸۳۹۰۰	۴۲۷۱۹۰۰	۷۳۲۶۱۰۰	۱۱۴۱۷۹۰۰
تلفن دوکاره	۲۰۰	۱۹۷۶۶۰۰	۲۳۸۲۶۰۰	۲۶۵۹۳۰۰	۳۲۴۵۰۰۰	۶۰۶۲۴۰۰	۶۳۳۵۷۰۰	۳۴۵۳۳۰۰	۳۷۲۶۶۰۰	۴۶۱۴۶۰۰	۷۶۶۸۸۰۰	۱۱۷۶۰۵۰۰
فیش آنتن	۲۰۰	۱۷۲۳۳۰۰	۲۱۲۹۳۰۰	۲۴۰۶۰۰۰	۲۹۹۱۷۰۰	۵۸۰۹۱۰۰	۶۰۸۲۴۰۰	۳۲۰۰۰۰۰	۳۴۷۳۳۰۰	۴۳۶۱۴۰۰	۷۴۱۵۵۰۰	۱۱۵۰۷۳۰۰
پریز برق ارتدار	۲۰۰	۱۹۶۱۵۰۰	۲۳۶۷۵۰۰	۲۶۴۴۲۰۰	۳۲۲۹۹۰۰	۶۰۴۷۳۰۰	۶۳۲۰۶۰۰	۳۴۳۸۲۰۰	۳۷۱۱۵۰۰	۴۵۹۹۶۰۰	۷۶۵۳۷۰۰	۱۱۷۴۵۵۰۰
پریزبرق ارت دربدار	۱۲۰	۱۹۶۱۵۰۰	۲۷۵۵۱۰۰	۳۰۲۱۹۰۰	۳۸۰۴۶۰۰	۶۴۲۵۰۰۰	۶۸۹۵۳۰۰	۳۸۱۵۹۰۰	۴۲۸۶۲۰۰	۵۱۷۴۲۰۰	۸۲۲۸۴۰۰	۱۲۳۲۰۱۰۰
پریز برق(پشت سرامیکی)	۱۲۰	۱۷۶۸۰۰۰	۲۱۷۴۱۰۰	۲۴۵۰۷۰۰	۳۰۳۶۴۰۰	۵۸۵۳۸۰۰	۶۱۲۷۱۰۰	۳۲۴۴۷۰۰	۳۵۱۸۰۰۰	۴۴۰۶۱۰۰	۷۴۶۰۳۰۰	۱۱۵۵۲۰۰۰
پریز برق ارتدار(پشت سرامیکی)	۱۲۰	۲۰۹۵۵۰۰	۲۵۰۱۵۰۰	۲۷۷۸۲۰۰	۳۳۶۳۹۰۰	۶۱۸۱۳۰۰	۶۴۵۴۶۰۰	۳۵۷۲۲۰۰	۳۸۴۵۵۰۰	۴۷۳۳۵۰۰	۷۷۸۷۷۰۰	۱۱۸۷۹۴۰۰
پریز برق ارت دربدار(پشت سرامیکی)	۱۲۰	۲۰۹۵۵۰۰	۲۸۸۹۱۰۰	۳۱۵۵۹۰۰	۳۹۳۸۶۰۰	۶۵۵۹۰۰۰	۷۰۲۹۳۰۰	۳۹۴۹۸۰۰	۴۴۲۰۲۰۰	۵۳۰۸۲۰۰	۸۳۶۲۴۰۰	۱۲۴۵۴۱۰۰
پریز برق (BS-۱۳۶۳)	۲۰۰	۲۴۰۸۲۰۰	۲۸۱۴۲۰۰	۳۰۹۰۹۰۰	۳۶۷۶۵۰۰	۶۴۹۳۹۰۰	۶۷۶۷۳۰۰	۳۸۸۴۸۰۰	۴۱۵۸۱۰۰	۵۰۴۶۲۰۰	۸۱۰۰۴۰۰	۱۲۱۹۲۱۰۰
پریز ارت (UPS)	۲۰۰	۱۹۶۱۵۰۰	۲۵۹۱۲۰۰	۲۸۵۲۲۰۰	۳۱۶۴۶۰۰	۶۲۵۵۳۰۰	۶۲۵۵۳۰۰	۳۶۴۶۲۰۰	۳۶۴۶۲۰۰	۴۵۳۴۳۰۰	۷۵۸۸۴۰۰	۱۱۶۸۰۲۰۰
شاسی راه پله	۲۰۰	۱۷۲۳۳۰۰	۲۱۲۹۳۰۰	۲۴۰۶۰۰۰	۲۹۹۱۷۰۰	۵۸۰۹۱۰۰	۶۰۸۲۴۰۰	۳۲۰۰۰۰۰	۳۴۷۳۳۰۰	۴۳۶۱۴۰۰	۷۴۱۵۵۰۰	۱۱۵۰۷۳۰۰
کلید سه پل	۲۰۰	۳۴۱۵۹۰۰	۳۸۲۱۹۰۰	۴۰۹۸۶۰۰	۴۶۸۴۳۰۰	۷۵۰۱۷۰۰	۷۷۷۵۰۰۰	۴۸۹۲۶۰۰	۵۱۶۵۹۰۰	۶۰۵۳۹۰۰	۹۱۰۸۱۰۰	۱۳۱۹۹۹۰۰
کلید کولر(چهار پل)	۱۲۰	۴۸۲۹۶۰۰	۵۲۳۵۶۰۰		۶۰۹۷۹۰۰			۶۳۰۶۲۰۰	۶۵۷۹۵۰۰	۷۴۶۷۶۰۰	۱۰۵۲۱۸۰۰	۱۴۶۱۳۵۰۰
کلید کراکس	۱۲۰	۲۸۳۹۸۰۰	۳۲۴۵۸۰۰	۳۵۲۲۵۰۰	۴۱۰۸۲۰۰	۶۹۲۵۶۰۰	۷۱۹۸۹۰۰	۴۳۱۶۵۰۰	۴۵۸۹۸۰۰	۵۴۷۷۹۰۰	۸۵۳۲۰۰۰	۱۲۶۲۳۸۰۰
کلید دیمر روشنایی	۱۲۰	۷۳۰۷۴۰۰	۷۷۱۳۴۰۰	۷۹۹۰۱۰۰	۸۵۷۵۸۰۰	۱۱۳۹۳۲۰۰	۱۱۶۶۶۵۰۰	۸۷۸۴۱۰۰	۹۰۵۷۴۰۰	۹۹۴۵۴۰۰	۱۲۹۹۹۶۰۰	۱۷۰۹۱۳۰۰
کلید دیمر فن	۱۲۰	۷۳۰۷۴۰۰	۷۷۱۳۴۰۰	۷۹۹۰۱۰۰	۸۵۷۵۸۰۰	۱۱۳۹۳۲۰۰	۱۱۶۶۶۵۰۰	۸۷۸۴۱۰۰	۹۰۵۷۴۰۰	۹۹۴۵۴۰۰	۱۲۹۹۹۶۰۰	۱۷۰۹۱۳۰۰
چشم الکترونیک ۱۸۰ درجه	۱۲۰	۲۵۰۶۸۶۰۰	۲۵۴۷۴۶۰۰	۲۵۷۵۱۳۰۰	۲۶۳۳۷۰۰۰	۲۹۱۵۴۴۰۰	۲۹۴۲۷۷۰۰	۲۶۵۴۵۳۰۰	۲۶۸۱۸۶۰۰	۲۷۷۰۶۶۰۰	۳۰۷۶۰۸۰۰	۳۴۸۵۲۵۰۰
سوکت تلفن تک	۱۲۰	۱۶۷۸۶۰۰	۲۰۸۴۶۰۰	۲۳۶۱۳۰۰	۲۹۴۷۰۰۰	۵۷۶۴۴۰۰	۶۰۳۷۷۰۰	۳۱۵۵۳۰۰	۳۴۲۸۶۰۰	۴۳۱۶۷۰۰	۷۳۷۰۸۰۰	۱۱۴۶۲۶۰۰
سوکت تلفن دوقلو	۱۲۰	۱۹۷۶۶۰۰	۲۳۸۲۶۰۰	۲۶۵۹۳۰۰	۳۲۴۵۰۰۰	۶۰۶۲۴۰۰	۶۳۳۵۷۰۰	۳۴۵۳۳۰۰	۳۷۲۶۶۰۰	۴۶۱۴۶۰۰	۷۶۶۸۸۰۰	۱۱۷۶۰۵۰۰
سوکت تلفن تک ترمینالی	۱۲۰	۱۹۹۴۰۰۰	۲۴۰۰۰۰۰	۲۶۷۶۷۰۰	۳۲۶۲۳۰۰	۶۰۷۹۸۰۰	۶۳۵۳۱۰۰	۳۴۷۰۶۰۰	۳۷۴۳۹۰۰	۴۶۳۲۰۰۰	۷۶۸۶۲۰۰	۱۱۷۷۷۹۰۰
سوکت CAT۳	۱۲۰	۳۱۷۶۵۰۰	۳۵۸۲۵۰۰	۳۸۵۹۲۰۰	۴۴۴۴۸۰۰	۷۲۶۲۳۰۰	۷۵۳۵۶۰۰	۴۶۵۳۱۰۰	۴۹۲۶۴۰۰	۵۸۱۴۵۰۰	۸۸۶۸۷۰۰	۱۲۹۶۰۴۰۰
سوکت CAT۶	۱۲۰	۵۱۰۷۵۰۰	۵۵۱۳۵۰۰	۵۷۹۰۲۰۰	۶۳۷۵۹۰۰	۹۱۹۳۳۰۰	۹۴۶۶۶۰۰	۶۵۸۴۲۰۰	۶۸۵۷۵۰۰	۷۷۴۵۵۰۰	۱۰۷۹۹۷۰۰	۱۴۸۹۱۵۰۰
سوکت تک (بدون سوکت)	۱۲۰	۱۵۴۵۱۰۰	۱۹۵۱۱۰۰	۲۲۲۷۸۰۰	۲۸۱۳۵۰۰	۵۶۳۰۹۰۰	۵۹۰۴۲۰۰	۳۰۲۱۸۰۰	۳۲۹۵۱۰۰	۴۱۸۳۱۰۰	۷۲۳۷۳۰۰	۱۱۳۲۹۰۰۰
سوکت دوقلو (بدون سوکت)	۱۲۰	۱۵۴۵۱۰۰	۱۹۵۱۱۰۰	۲۲۲۷۸۰۰	۲۸۱۳۵۰۰	۵۶۳۰۹۰۰	۵۹۰۴۲۰۰	۳۰۲۱۸۰۰	۳۲۹۵۱۰۰	۴۱۸۳۱۰۰	۷۲۳۷۳۰۰	۱۱۳۲۹۰۰۰
سوکت CAT۶+CAT۶	۱۲۰	۹۱۱۳۱۰۰	۹۵۱۹۱۰۰	۹۷۹۵۸۰۰	۱۰۳۸۱۵۰۰	۱۳۱۹۸۹۰۰	۱۳۴۷۲۲۰۰	۱۰۵۸۹۸۰۰	۱۰۸۶۳۱۰۰	۱۱۷۵۱۱۰۰	۱۴۸۰۵۳۰۰	۱۸۸۹۷۰۰۰
سوکت CAT۳+CAT۳	۱۲۰	۴۶۳۳۷۰۰	۵۰۳۹۷۰۰	۵۳۱۶۴۰۰	۵۹۰۲۱۰۰	۸۷۱۹۵۰۰	۸۹۹۲۸۰۰	۶۱۱۰۴۰۰	۶۳۸۳۷۰۰	۷۲۷۱۷۰۰	۱۰۳۲۵۹۰۰	۱۴۴۱۷۶۰۰
سوکت CAT۶+CAT۳	۱۲۰	۶۰۳۶۷۰۰	۶۴۴۲۸۰۰	۶۷۱۹۴۰۰	۷۳۰۵۱۰۰	۱۰۱۲۲۵۰۰	۱۰۳۹۵۸۰۰	۷۵۱۳۴۰۰	۷۷۸۶۷۰۰	۸۶۷۴۸۰۰	۱۱۷۲۹۰۰۰	۱۵۸۲۰۷۰۰
زنگ اخبار	۱۲۰	۳۴۱۹۳۰۰	۳۸۲۵۳۰۰	۴۱۰۲۰۰۰	۴۶۸۷۷۰۰	۷۵۰۵۱۰۰	۷۷۷۸۴۰۰	۴۸۹۶۰۰۰	۵۱۶۹۳۰۰	۶۰۵۷۳۰۰	۹۱۱۱۵۰۰	۱۳۲۰۳۲۰۰
زنگ دینگ دانگ	۱۲۰	۴۷۴۳۱۰۰	۵۱۴۹۱۰۰	۵۴۲۵۸۰۰	۶۰۱۱۵۰۰	۸۸۲۸۹۰۰	۹۱۰۲۲۰۰	۶۲۱۹۸۰۰	۶۴۹۳۱۰۰	۷۳۸۱۱۰۰	۱۰۴۳۵۳۰۰	۱۴۵۲۷۰۰۰
فیش آنتنSAT	۱۲۰	۲۲۴۴۷۰۰	۲۶۵۰۷۰۰	۲۹۲۷۴۰۰	۳۵۱۳۱۰۰	۶۳۳۰۵۰۰	۶۶۰۳۸۰۰	۳۷۲۱۴۰۰	۳۹۹۴۷۰۰	۴۸۸۲۷۰۰	۷۹۳۶۹۰۰	۱۲۰۲۸۶۰۰
فیش آنتنSAT-TV	۱۲۰	۳۱۳۷۵۰۰		۳۸۲۰۲۰۰	۴۴۰۵۹۰۰	۷۲۲۳۳۰۰	۷۴۹۶۶۰۰	۴۶۱۴۲۰۰	۴۸۸۷۵۰۰	۵۷۷۵۶۰۰	۸۸۲۹۸۰۰	۱۲۹۲۱۵۰۰
فیش آنتنSAT-TV-RD	۱۲۰	۷۴۴۰۴۰۰		۸۱۲۳۱۰۰	۸۷۰۸۸۰۰	۱۱۵۲۶۲۰۰	۱۱۷۹۹۵۰۰	۸۹۱۷۰۰۰	۹۱۹۰۴۰۰	۱۰۰۷۸۴۰۰	۱۳۱۳۲۶۰۰	۱۷۲۲۴۳۰۰
فیش بلندگو	۱۲۰	۲۰۸۲۰۰۰	۲۴۸۸۰۰۰	۲۷۶۴۷۰۰	۳۳۵۰۳۰۰	۶۱۶۷۸۰۰	۶۴۴۱۱۰۰	۳۵۵۸۶۰۰	۳۸۳۱۹۰۰	۴۷۲۰۰۰۰	۷۷۷۴۲۰۰	۱۱۸۶۵۹۰۰
کلید یک پل اهرمی	۱۲۰	۲۳۱۷۵۰۰	۲۷۲۳۵۰۰	۳۰۰۰۲۰۰	۳۵۸۵۹۰۰	۶۴۰۳۳۰۰	۶۶۷۶۶۰۰	۳۷۹۴۲۰۰	۴۰۶۷۵۰۰	۴۹۵۵۵۰۰	۸۰۰۹۷۰۰	۱۲۱۰۱۴۰۰
کلید دو پل اهرمی	۱۲۰	۳۱۵۶۷۰۰	۳۵۶۲۷۰۰	۳۸۳۹۴۰۰	۴۴۲۵۱۰۰	۷۲۴۲۵۰۰	۷۵۱۵۸۰۰	۴۶۳۳۴۰۰	۴۹۰۶۷۰۰	۵۷۹۴۷۰۰	۸۸۴۸۹۰۰	۱۲۹۴۰۷۰۰
کلید سه پل اهرمی	۱۲۰	۵۶۹۱۲۰۰	۶۰۹۷۲۰۰	۶۳۷۳۹۰۰	۶۹۵۹۶۰۰	۹۷۷۷۰۰۰	۱۰۰۵۰۳۰۰	۷۱۶۷۹۰۰	۷۴۴۱۲۰۰	۸۳۲۹۳۰۰	۱۱۳۸۳۴۰۰	۱۵۴۷۵۲۰۰
کلید تبدیل اهرمی	۱۲۰	۲۴۲۱۴۰۰	۲۸۲۷۴۰۰	۳۱۰۴۱۰۰	۳۶۸۹۸۰۰	۶۵۰۷۲۰۰	۶۷۸۰۵۰۰	۳۸۹۸۱۰۰	۴۱۷۱۴۰۰	۵۰۵۹۴۰۰	۸۱۱۳۶۰۰	۱۲۲۰۵۳۰۰
شاسی زنگ اهرمی	۱۲۰	۲۳۸۳۸۰۰	۲۷۸۹۸۰۰	۳۰۶۶۵۰۰	۳۶۵۲۱۰۰	۶۴۶۹۵۰۰	۶۷۴۲۹۰۰	۳۸۶۰۴۰۰	۴۱۳۳۷۰۰	۵۰۲۱۸۰۰	۸۰۷۶۰۰۰	۱۲۱۶۷۷۰۰
شاسی راه پله اهرمی	۱۲۰	۲۳۸۳۸۰۰	۲۷۸۹۸۰۰	۳۰۶۶۵۰۰	۳۶۵۲۱۰۰	۶۴۶۹۵۰۰	۶۷۴۲۹۰۰	۳۸۶۰۴۰۰	۴۱۳۳۷۰۰	۵۰۲۱۸۰۰	۸۰۷۶۰۰۰	۱۲۱۶۷۷۰۰

قاب میانی سفید و کرم	۲۰۰	۲۳۵۸۰۰	قاب دور سفید و کرم	۲۰۰	۴۴۶۹۰۰	دو خانه سفید	۱۲۰	۱۱۱۳۱۰۰					
قاب میانی رنگی	۲۰۰	۵۰۹۱۰۰	قاب دور رنگی	۲۰۰	۷۵۹۳۰۰	سه خانه سفید	۱۲۰	۱۷۴۰۷۰۰	قاب دور برلیان طرح متال	۲۰۰	۲۱۲۸۹۰۰		
قاب میانی پریز ارت قرمز UPS	۲۰۰	۴۴۳۸۰۰	قاب دور فلورا، پارما، آرکا	۲۰۰	۳۸۵۰۰۰۰	چهار خانه سفید	۱۲۰	۲۱۷۱۵۰۰	قاب دور برلیان پلکسی	۲۰۰	۱۲۴۰۹۰۰		
قاب میانی پریز ارت دربدار سفید و کرم	۲۰۰	۶۱۳۵۰۰	قاب دور متال	۱۲۰	۵۱۸۳۱۰۰	دو خانه رنگی	۱۲۰	۱۸۲۱۶۰۰	دو خانه پلکسی	۱۲۰	۲۴۸۱۶۰۰		
قاب میانی پریز ارت دربدار رنگی	۲۰۰	۱۰۸۳۸۰۰	دوخانه کریستال با زه سفید	۸۰	۱۵۵۱۰۷۰۰	سه خانه رنگی	۱۲۰	۲۷۱۸۸۰۰	سه خانه پلکسی	۱۲۰	۳۷۲۲۷۰۰		
قاب دور کریستال با زه سفید	۱۲۰	۹۰۹۸۷۰۰	سه خانه کریستال با زه سفید	۸۰	۲۶۳۳۶۵۰۰	چهارخانه رنگی	۱۲۰	۳۵۱۸۰۰۰	چهارخانه پلکسی	۱۲۰	۴۹۶۳۵۰۰		
قاب دور کریستال با زه رنگی	۱۲۰	۹۲۷۴۸۰۰	دوخانه کریستال با زه رنگی	۸۰	۱۵۸۶۳۰۰۰	دوخانه کریستال با زه طرح متال	۸۰	۱۶۱۸۲۵۰۰					
قاب دور کریستال با زه طرح متال	۱۲۰	۹۴۳۴۶۰۰	سه خانه کریستال با زه رنگی	۸۰	۲۶۸۶۴۰۰۰	سه خانه کریستال با زه طرح متال	۸۰	۲۷۳۴۳۹۰۰					

	تعداد در کارتن	مکانیـــزم الیـــزه	الیـــزه سفیـدو کرم (اقتصـادی)	الیـــزه سفیـد و کرم (زیرین و رویه)	الیـــزه رنگـــی	الیـــزه فیلـــم‌پترن با میـانی رنگـی	الیـــزه طـرح‌متـال با میـانی رنگـی
جور	۰	۰	۲۰۰۲۴۰۰	۲۲۵۰۱۰۰	۲۸۰۶۸۰۰	۲۸۵۵۵۰۰	۴۰۵۰۰۰۰
کلید یک پل	۲۰۰	۱۵۵۹۳۰۰	۱۹۵۲۴۰۰	۲۲۰۰۰۰۰	۲۷۵۶۸۰۰	۲۸۰۵۴۰۰	۳۹۹۹۹۰۰
کلید دو پل	۲۰۰	۱۸۰۲۹۰۰	۲۱۹۵۹۰۰	۲۴۴۳۶۰۰	۳۰۰۰۳۰۰	۳۰۴۹۰۰۰	۴۲۴۳۵۰۰
کلید تبدیل	۲۰۰	۱۷۵۷۲۰۰	۲۱۵۰۲۰۰	۲۳۹۷۹۰۰	۲۹۵۴۶۰۰	۳۰۰۳۳۰۰	۴۱۹۷۸۰۰
شاسی زنگ	۲۰۰	۱۶۳۰۱۰۰	۲۰۲۳۲۰۰	۲۲۷۰۸۰۰	۲۸۲۷۶۰۰	۲۸۷۶۲۰۰	۴۰۷۰۷۰۰
پریز برق	۲۰۰	۱۵۳۳۱۰۰	۱۹۲۶۱۰۰	۲۱۷۳۸۰۰	۲۷۳۰۵۰۰	۲۷۷۹۲۰۰	۳۹۷۳۷۰۰
سوکت تلفن تک	۲۰۰	۱۶۰۶۳۰۰	۱۹۹۹۳۰۰	۲۲۴۷۰۰۰	۲۸۰۳۷۰۰	۲۸۵۲۴۰۰	۴۰۴۶۹۰۰
فیش آنتن	۲۰۰	۱۶۴۹۰۰۰	۲۰۴۲۱۰۰	۲۲۸۹۷۰۰	۲۸۴۶۵۰۰	۲۸۹۵۱۰۰	۴۰۸۹۶۰۰
پریز برق ارتدار	۲۰۰	۱۸۷۵۶۰۰	۲۲۶۸۷۰۰	۲۵۱۶۳۰۰	۳۰۷۳۱۰۰	۳۱۲۱۷۰۰	۴۳۱۶۲۰۰
پریزبرق ارت دربدار	۱۲۰	۱۸۷۵۶۰۰	۲۶۶۹۹۰۰	۲۸۷۵۴۰۰	۳۶۱۸۰۰۰	۳۶۶۶۷۰۰	۴۸۶۱۲۰۰
پریز برق(پشت سرامیکی)	۱۲۰	۱۶۹۱۳۰۰	۲۰۸۴۴۰۰	۲۳۳۲۰۰۰	۲۸۸۸۸۰۰	۲۹۳۷۴۰۰	۴۱۳۱۹۰۰
پریز برق ارتدار(پشت سرامیکی)	۱۲۰	۲۰۰۲۴۰۰	۲۳۹۵۵۰۰	۲۶۴۳۱۰۰	۳۱۹۹۹۰۰	۳۲۴۸۵۰۰	۴۴۴۳۰۰۰
پریز برق ارت دربدار(پشت سرامیکی)	۱۲۰	۲۰۰۲۴۰۰	۲۷۹۶۷۰۰	۳۰۰۲۲۰۰	۳۷۴۴۸۰۰	۳۷۹۳۴۰۰	۴۹۸۷۹۰۰
(BS-۱۳۶۳) پریز برق	۲۰۰	۲۱۲۹۹۰۰	۲۵۲۲۹۰۰	۲۷۷۰۶۰۰	۳۳۲۷۴۰۰	۳۳۷۶۰۰۰	۴۵۷۰۵۰۰
پریز ارت (UPS)	۲۰۰	۱۸۷۵۶۰۰	۲۴۶۹۲۰۰	۲۷۱۴۰۰۰	۳۰۱۱۹۰۰	۳۰۶۰۵۰۰	۴۲۵۵۰۰۰
شاسی راه پله	۲۰۰	۱۶۳۰۱۰۰	۲۰۲۳۲۰۰	۲۲۷۰۸۰۰	۲۸۲۷۶۰۰	۲۸۷۶۲۰۰	۴۰۷۰۷۰۰
کلید سه پل	۲۰۰	۳۳۷۴۲۰۰		۴۰۱۴۹۰۰	۴۵۷۱۶۰۰	۴۶۲۰۳۰۰	۵۸۱۴۸۰۰
کلید کولر(چهار پل)	۱۲۰	۴۴۷۸۶۰۰		۵۱۱۹۲۰۰	۵۶۷۶۰۰۰	۵۷۲۴۷۰۰	۶۹۱۹۱۰۰
کلید کراکس	۱۲۰	۲۷۰۹۹۰۰	۳۱۰۳۰۰۰	۳۳۵۰۶۰۰	۳۹۰۷۴۰۰	۳۹۵۶۱۰۰	۵۱۵۰۵۰۰
کلید دیمر روشنایی	۱۲۰	۶۷۸۶۴۰۰	۷۱۷۹۵۰۰	۷۴۲۷۱۰۰	۷۹۸۳۹۰۰	۸۰۳۲۵۰۰	۹۲۲۷۰۰۰
کلید دیمر فن	۱۲۰	۶۷۸۶۴۰۰	۷۱۷۹۵۰۰	۷۴۲۷۱۰۰	۷۹۸۳۹۰۰	۸۰۳۲۵۰۰	۹۲۲۷۰۰۰
چشم الکترونیک ۱۸۰ درجه	۱۲۰	۲۳۴۸۶۰۰۰	۲۳۸۷۹۰۰۰	۲۴۱۲۶۷۰۰	۲۴۶۸۳۴۰۰	۲۴۷۳۲۱۰۰	۲۵۹۲۶۶۰۰
سوکت دوکاره	۲۰۰	۱۸۸۹۰۰۰	۲۲۸۲۱۰۰	۲۵۲۹۷۰۰	۳۰۸۶۵۰۰	۳۱۳۵۱۰۰	۴۳۲۹۶۰۰
سوکت تلفن دوقلو	۱۲۰	۱۸۸۹۰۰۰	۲۲۸۲۱۰۰	۲۵۲۹۷۰۰	۳۰۸۶۵۰۰	۳۱۳۵۱۰۰	۴۳۲۹۶۰۰
سوکت تلفن تک ترمینالی	۱۲۰	۱۹۲۱۸۰۰	۲۳۱۴۸۰۰	۲۵۶۲۴۰۰	۳۱۱۹۲۰۰	۳۱۶۷۹۰۰	۴۳۶۲۳۰۰
سوکت CAT۳	۱۲۰	۳۰۲۹۴۰۰	۳۴۲۲۴۰۰	۳۶۷۰۱۰۰	۴۲۲۶۸۰۰	۴۲۷۵۵۰۰	۵۴۷۰۰۰۰
سوکت CAT۶	۱۲۰	۴۷۳۱۸۰۰	۵۱۲۴۹۰۰	۵۳۷۲۵۰۰	۵۹۲۹۳۰۰	۵۹۷۷۹۰۰	۷۱۷۲۴۰۰
سوکت تک (بدون سوکت)	۱۲۰	۱۴۷۹۵۰۰	۱۸۷۲۵۰۰	۲۱۲۰۲۰۰	۲۶۷۶۹۰۰	۲۷۲۵۶۰۰	۳۹۲۰۱۰۰
سوکت دوقلو (بدون سوکت)	۱۲۰	۱۴۷۹۵۰۰	۱۸۷۲۵۰۰	۲۱۲۰۲۰۰	۲۶۷۶۹۰۰	۲۷۲۵۶۰۰	۳۹۲۰۱۰۰
سوکت CAT۶+CAT۶	۱۲۰	۸۴۹۲۴۰۰	۸۸۸۵۵۰۰	۹۱۳۳۱۰۰	۹۶۸۹۹۰۰	۹۷۳۸۵۰۰	۱۰۹۳۳۰۰۰
سوکت CAT۳+CAT۳	۱۲۰	۴۲۹۱۰۰۰	۴۶۸۴۰۰۰	۴۹۳۱۷۰۰	۵۴۸۸۴۰۰	۵۵۳۷۱۰۰	۶۷۳۱۶۰۰
سوکت CAT۶+CAT۳	۱۲۰	۵۶۰۴۵۰۰	۵۹۹۷۵۰۰	۶۲۴۵۲۰۰	۶۸۰۱۹۰۰	۶۸۵۰۶۰۰	۸۰۴۵۱۰۰
زنگ اخبار	۱۲۰	۳۲۶۰۷۰۰	۳۶۵۳۷۰۰	۳۹۰۱۳۰۰	۴۴۵۸۱۰۰	۴۵۰۶۸۰۰	۵۷۰۱۲۰۰
زنگ دینگ دانگ	۱۲۰	۴۳۷۷۶۰۰	۴۷۷۰۶۰۰	۵۰۱۸۳۰۰	۵۵۷۵۰۰۰	۵۶۲۳۷۰۰	۶۸۱۸۲۰۰
فیش آنتنSAT	۱۲۰	۲۱۴۴۰۰۰	۲۵۳۷۱۰۰	۲۷۸۴۷۰۰	۳۳۴۱۵۰۰	۳۳۹۰۱۰۰	۴۵۸۴۶۰۰
فیش آنتنSAT-TV	۱۲۰	۲۹۲۶۷۰۰		۳۵۶۷۴۰۰	۴۱۲۴۲۰۰	۴۱۷۲۸۰۰	۵۳۶۷۳۰۰
فیش آنتنSAT-TV-RD	۱۲۰	۶۹۲۶۵۰۰		۷۵۶۷۲۰۰	۸۱۲۳۹۰۰	۸۱۷۲۶۰۰	۹۳۶۷۱۰۰
فیش بلندگو	۱۲۰	۱۹۸۹۷۰۰	۲۳۸۲۸۰۰	۲۶۳۰۴۰۰	۳۱۸۷۲۰۰	۳۲۳۵۸۰۰	۴۴۳۰۳۰۰

قاب میانی سفید و کرم	۲۰۰	۲۲۳۸۰۰	قاب دور سفید و کرم	۲۰۰	۴۱۶۹۰۰	قاب دور دو خـانه سفیدوکرم	۱۲۰	۱۰۵۷۳۰۰	قاب دور دو خانه رنگی	۱۲۰	۱۷۳۰۴۰۰
قاب میانی رنگی	۲۰۰	۴۸۲۷۰۰	قاب دور رنگی	۲۰۰	۷۱۴۷۰۰	قاب دور سه خـانه سفیدوکرم	۱۲۰	۱۶۵۳۱۰۰	قاب دور سه خانه رنگی	۱۲۰	۲۵۸۲۰۰۰
قاب میانی مواد خاص	۲۰۰	۳۱۴۵۰۰	قاب دور مواد خاص	۲۰۰	۴۰۵۳۰۰	قاب دور چهار خـانه سفیدوکرم	۱۲۰	۲۰۶۳۸۰۰	قاب دور چهار خانه رنگی	۱۲۰	۳۳۴۱۶۰۰
قاب میانی پریز ارت دربدار سفید و کرم	۲۰۰	۵۸۲۹۰۰	قاب دور فیلم پترن	۲۰۰	۷۶۳۴۰۰						
قاب میانی پریز ارت دربدار رنگی	۲۰۰	۱۰۲۷۷۰۰									
قاب میانی پریز ارت دربدار مواد خاص	۲۰۰	۶۶۴۴۰۰	قاب دور طرح متال الیزه	۲۰۰	۱۹۵۷۹۰۰				قاب میانی پریز ارت قرمز ups	۲۰۰	۴۲۱۵۰۰

	تعداد در کارتن	مکانیزم ایران	ایران سفید وکرم (اقتصادی)	ایران سفید وکرم (زیرین و رویه)	قاب دور ترنسپرنت با میانی سفید	قاب دور ترنسپرنت با میانی رنگی	قاب دور فیلم پترن با میانی سفید	قاب دور فیلم پترن با میانی رنگی	قاب دور متال با میانی رنگی		قاب دور رنگی با میانی رنگی	قاب دور مواد خاص با میانی موادخاص	قاب دور ترنسپرنت با میانی موادخاص
					ایران صورتی با میانی سفید	ایران قهوه ای با میانی بژ	ایران کوبیسم با میانی سفید	ایران چوب تیره با میانی بژ	ایران زیتونی با میانی بژ	ایران کروم تیره با میانی نقره ای	ایران بژ با میانی بژ	ایران مشکی‌طلایی با میانی‌مشکی‌طلایی	ایران قهوه‌ای با میانی مشکی‌طلایی
جور			۲۲۷۰۱۰۰	۲۴۹۹۵۰۰	۲۴۹۹۵۰۰	۲۸۱۲۱۰۰	۲۹۴۷۶۰۰	۳۲۶۰۱۰۰	۷۶۱۸۳۰۰	۶۰۴۷۶۰۰	۳۱۷۴۸۰۰	۲۶۹۵۷۰۰	۲۶۵۱۷۰۰
کلید یک پل	۱۲۰	۱۶۷۵۵۰۰	۲۱۷۵۷۰۰	۲۴۰۵۲۰۰	۲۴۰۵۲۰۰	۲۷۱۷۷۰۰	۲۸۵۳۲۰۰	۳۱۶۵۷۰۰	۷۵۲۴۰۰۰	۵۹۵۳۳۰۰	۳۰۸۰۴۰۰	۲۶۰۱۴۰۰	۲۵۵۷۴۰۰
کلید دو پل	۱۲۰	۱۹۴۴۳۰۰	۲۴۴۴۵۰۰	۲۶۷۴۰۰۰	۲۶۷۴۰۰۰	۲۹۸۶۵۰۰	۳۱۲۲۰۰۰	۳۴۳۴۵۰۰	۷۷۹۲۸۰۰	۶۲۲۲۰۰۰	۳۳۴۹۲۰۰	۲۸۷۰۲۰۰	۲۸۲۶۲۰۰
کلید تبدیل	۱۲۰	۱۸۹۴۷۰۰	۲۳۹۴۹۰۰	۲۶۲۴۳۰۰	۲۶۲۴۳۰۰	۲۹۳۶۹۰۰	۳۰۷۲۴۰۰	۳۳۸۴۹۰۰	۷۷۴۳۲۰۰	۶۱۷۲۴۰۰	۳۲۹۹۶۰۰	۲۸۲۰۵۰۰	۲۷۷۶۵۰۰
شاسی زنگ	۱۲۰	۱۷۵۳۸۰۰	۲۲۵۴۰۰۰	۲۴۸۳۵۰۰	۲۴۸۳۵۰۰	۲۷۹۶۰۰۰	۲۹۳۱۵۰۰	۳۲۴۴۰۰۰	۷۶۰۲۳۰۰	۶۰۳۱۵۰۰	۳۱۵۸۷۰۰	۲۶۷۹۶۰۰	۲۶۳۵۶۰۰
پریز برق	۱۲۰	۱۶۵۹۹۰۰	۲۱۶۰۱۰۰	۲۳۸۹۵۰۰	۲۳۸۹۵۰۰	۲۷۰۲۱۰۰	۲۸۳۷۶۰۰	۳۱۵۰۱۰۰	۷۵۰۸۳۰۰	۵۹۳۷۶۰۰	۳۰۶۴۸۰۰	۲۵۸۵۷۰۰	۲۵۴۱۷۰۰
فیش آنتن	۱۲۰	۱۷۵۳۸۰۰	۲۲۵۴۰۰۰	۲۴۸۳۵۰۰	۲۴۸۳۵۰۰	۲۷۹۶۰۰۰	۲۹۳۱۵۰۰	۳۲۴۴۰۰۰	۷۶۰۲۳۰۰	۶۰۳۱۵۰۰	۳۱۵۸۷۰۰	۲۶۷۹۶۰۰	۲۶۳۵۶۰۰
سوکت تلفن تک	۱۲۰	۱۷۰۶۷۰۰	۲۲۰۶۹۰۰	۲۴۳۶۴۰۰	۲۴۳۶۴۰۰	۲۷۴۸۹۰۰	۲۸۸۴۴۰۰	۳۱۹۶۹۰۰	۷۵۵۵۲۰۰	۵۹۸۴۴۰۰	۳۱۱۱۶۰۰	۲۶۳۲۵۰۰	۲۵۸۸۵۰۰
پریز برق ارتدار	۱۲۰	۲۰۰۴۰۰۰	۲۵۰۴۲۰۰	۲۷۳۳۶۰۰	۲۷۳۳۶۰۰	۳۰۴۶۲۰۰	۳۱۸۱۷۰۰	۳۴۹۴۲۰۰	۷۸۵۲۴۰۰	۶۲۸۱۷۰۰	۳۴۰۸۹۰۰	۲۹۲۹۸۰۰	۲۸۸۵۸۰۰
پریز برق ارت دربدار	۱۲۰	۲۰۰۴۰۰۰	۲۹۷۹۴۰۰	۳۱۹۷۱۰۰	۳۱۹۷۱۰۰	۳۶۷۱۶۰۰	۳۶۴۵۱۰۰	۴۱۱۹۶۰۰	۸۴۷۷۹۰۰	۶۹۰۷۲۰۰	۴۰۳۴۳۰۰	۳۳۲۶۱۰۰	۳۲۸۲۱۰۰
پریز برق (پشت سرامیکی)	۱۲۰	۱۸۰۰۶۰۰	۲۳۰۰۸۰۰	۲۵۳۰۳۰۰	۲۵۳۰۳۰۰	۲۸۴۲۸۰۰	۲۹۷۸۳۰۰	۳۲۹۰۸۰۰	۷۶۴۹۱۰۰	۶۰۷۸۳۰۰	۳۲۰۵۵۰۰	۲۷۲۶۴۰۰	۲۶۸۲۴۰۰
پریز برق ارتدار (پشت سرامیکی)	۱۲۰	۲۱۴۴۳۰۰	۲۶۴۴۵۰۰	۲۸۷۴۰۰۰	۲۸۷۴۰۰۰	۳۱۸۶۵۰۰	۳۳۲۲۰۰۰	۳۶۳۴۵۰۰	۷۹۹۲۸۰۰	۶۴۲۲۰۰۰	۳۵۴۹۲۰۰	۳۰۷۰۱۰۰	۳۰۲۶۱۰۰
پریز برق ارت دربدار (پشت سرامیکی)	۱۲۰	۲۱۴۴۳۰۰	۳۱۱۹۸۰۰	۳۳۳۷۴۰۰	۳۳۳۷۴۰۰	۳۳۳۷۴۰۰	۳۷۸۵۴۰۰	۴۲۶۰۰۰۰	۸۶۱۸۲۰۰	۷۰۴۷۵۰۰	۴۱۷۴۶۰۰	۳۴۶۶۴۰۰	۳۴۲۲۴۰۰
پریز برق (BS-۱۳۶۳)	۱۲۰	۲۴۷۲۷۰۰	۲۹۷۳۰۰۰	۳۲۰۲۴۰۰	۳۲۰۲۴۰۰	۳۵۱۴۹۰۰	۳۶۵۰۴۰۰	۳۹۶۳۰۰۰	۸۳۲۱۲۰۰	۶۷۵۰۵۰۰	۳۸۷۷۶۰۰	۳۳۹۸۶۰۰	۳۳۵۴۶۰۰
پریز ارت (UPS)	۱۲۰	۱۹۹۵۲۰۰	۲۳۸۴۹۰۰	۲۹۴۸۰۰۰	۲۹۴۸۰۰۰	۲۹۴۸۰۰۰	۳۳۹۶۰۰۰	۳۳۹۶۰۰۰	۷۷۵۴۳۰۰	۶۱۸۳۵۰۰	۳۳۱۰۷۰۰	۲۹۹۲۰۰۰	۲۹۴۸۰۰۰
شاسی راه پله	۱۲۰	۱۷۵۳۸۰۰	۲۲۵۴۰۰۰	۲۴۸۳۵۰۰	۲۴۸۳۵۰۰	۲۷۹۶۰۰۰	۲۹۳۱۵۰۰	۳۲۴۴۰۰۰	۷۶۰۲۳۰۰	۶۰۳۱۵۰۰	۳۱۵۸۷۰۰	۲۶۷۹۶۰۰	۲۶۳۵۶۰۰
کلید سه پل	۱۲۰	۳۶۹۳۷۰۰		۴۴۲۳۴۰۰	۴۴۲۳۴۰۰	۴۷۳۵۹۰۰	۴۸۷۱۴۰۰	۵۱۸۴۰۰۰	۹۵۴۲۲۰۰	۷۹۷۱۵۰۰	۵۰۹۸۶۰۰	۴۶۱۹۶۰۰	۴۵۷۵۶۰۰
کلید کولر (چهار پل)	۱۲۰	۴۸۴۵۵۰۰		۵۵۷۵۲۰۰	۵۵۷۵۲۰۰	۵۸۸۷۷۰۰	۶۰۲۳۲۰۰	۶۳۳۵۷۰۰	۱۰۶۹۴۰۰۰	۹۱۲۳۲۰۰	۶۲۵۰۴۰۰	۵۷۷۱۳۰۰	۵۷۲۷۳۰۰
کلید کراکس	۱۲۰	۲۹۲۶۴۰۰	۳۴۲۶۶۰۰	۳۶۵۶۱۰۰	۳۶۵۶۱۰۰	۳۹۶۸۶۰۰	۴۱۰۴۱۰۰	۴۴۱۶۶۰۰	۸۷۷۴۹۰۰	۷۲۰۴۲۰۰	۴۳۳۱۳۰۰	۳۸۵۲۳۰۰	۳۸۰۸۳۰۰
کلید دیمر روشنایی	۱۲۰	۷۶۵۵۰۰۰	۸۱۵۵۲۰۰	۸۳۸۴۷۰۰	۸۳۸۴۷۰۰	۸۶۹۷۲۰۰	۸۸۳۲۷۰۰	۹۱۴۵۲۰۰	۱۳۵۰۳۵۰۰	۱۱۹۳۲۷۰۰	۹۰۵۹۹۰۰	۸۵۸۰۸۰۰	۸۵۳۶۸۰۰
کلید دیمر فن	۱۲۰	۷۶۵۵۰۰۰	۸۱۵۵۲۰۰	۸۳۸۴۷۰۰	۸۳۸۴۷۰۰	۸۶۹۷۲۰۰	۸۸۳۲۷۰۰	۹۱۴۵۲۰۰	۱۳۵۰۳۵۰۰	۱۱۹۳۲۷۰۰	۹۰۵۹۹۰۰	۸۵۸۰۸۰۰	۸۵۳۶۸۰۰
چشم الکترونیک ۱۸۰درجه	۱۲۰	۲۵۰۷۷۳۰۰	۲۵۵۷۷۵۰۰	۲۵۸۰۷۰۰۰	۲۵۸۰۷۰۰۰	۲۶۱۱۹۵۰۰	۲۶۲۵۵۰۰۰	۲۶۵۶۷۵۰۰	۳۰۹۲۵۸۰۰	۲۹۳۵۵۰۰۰	۲۶۴۸۲۲۰۰	۲۶۰۰۳۱۰۰	۲۵۹۵۹۱۰۰
پریز تلفن دوکاره	۱۲۰	۲۰۱۹۸۰۰	۲۵۲۰۰۰۰	۲۷۴۹۴۰۰	۲۷۴۹۴۰۰	۳۰۶۱۹۰۰	۳۱۹۷۵۰۰	۳۵۱۰۰۰۰	۷۸۶۸۲۰۰	۶۲۹۷۵۰۰	۳۴۲۴۷۰۰	۲۹۴۵۶۰۰	۲۹۰۱۶۰۰
سوکت تلفن دوقلو	۱۲۰	۲۰۱۹۸۰۰	۲۵۲۰۰۰۰	۲۷۴۹۴۰۰	۲۷۴۹۴۰۰	۳۰۶۱۹۰۰	۳۱۹۷۵۰۰	۳۵۱۰۰۰۰	۷۸۶۸۲۰۰	۶۲۹۷۵۰۰	۳۴۲۴۷۰۰	۲۹۴۵۶۰۰	۲۹۰۱۶۰۰
سوکت تلفن تک ترمینالی		۲۰۱۹۸۰۰	۲۵۲۰۰۰۰	۲۷۴۹۴۰۰	۲۷۴۹۴۰۰	۳۰۶۱۹۰۰	۳۱۹۷۵۰۰	۳۵۱۰۰۰۰	۷۸۶۸۲۰۰	۶۲۹۷۵۰۰	۳۴۲۴۷۰۰	۲۹۴۵۶۰۰	۲۹۰۱۶۰۰
سوکت CAT۳	۱۲۰	۳۲۷۹۸۰۰	۳۷۸۰۱۰۰	۴۰۰۹۵۰۰	۴۰۰۹۵۰۰	۴۳۲۲۰۰۰	۴۴۵۷۵۰۰	۴۷۷۰۱۰۰	۹۱۲۸۳۰۰	۷۵۵۷۶۰۰	۴۶۸۴۷۰۰	۴۲۰۵۷۰۰	۴۱۶۱۷۰۰
سوکت CAT۶	۱۲۰	۵۱۲۲۹۰۰	۵۶۲۳۱۰۰	۵۸۵۲۶۰۰	۵۸۵۲۶۰۰	۶۱۶۵۱۰۰	۶۳۰۰۶۰۰	۶۶۱۳۱۰۰	۱۰۹۷۱۴۰۰	۹۴۰۰۶۰۰	۶۵۲۷۸۰۰	۶۰۴۸۷۰۰	۶۰۰۴۷۰۰
سوکت تک (بدون سوکت)	۱۲۰	۱۴۰۷۲۰۰	۱۹۰۷۴۰۰	۲۱۳۶۸۰۰	۲۱۳۶۸۰۰	۲۴۴۹۳۰۰	۲۵۸۴۹۰۰	۲۸۹۷۴۰۰	۷۲۵۵۶۰۰	۵۶۸۴۹۰۰	۲۸۱۲۱۰۰	۲۳۳۳۰۰۰	۲۲۸۹۰۰۰
سوکت دوقلو (بدون سوکت)	۱۲۰	۱۴۰۷۲۰۰	۱۹۰۷۴۰۰	۲۱۳۶۸۰۰	۲۱۳۶۸۰۰	۲۴۴۹۳۰۰	۲۵۸۴۹۰۰	۲۸۹۷۴۰۰	۷۲۵۵۶۰۰	۵۶۸۴۹۰۰	۲۸۱۲۱۰۰	۲۳۳۳۰۰۰	۲۲۸۹۰۰۰
سوکت CAT۶+CAT۶	۱۲۰	۹۱۲۸۹۰۰	۹۶۲۹۱۰۰	۹۸۵۸۵۰۰	۹۸۵۸۵۰۰	۱۰۱۷۱۰۰۰	۱۰۳۰۶۶۰۰	۱۰۶۱۹۱۰۰	۱۴۹۷۷۳۰۰	۱۳۴۰۶۶۰۰	۱۰۵۳۳۸۰۰	۱۰۰۵۴۷۰۰	۱۰۰۱۰۷۰۰
سوکت CAT۳+CAT۳	۱۲۰	۴۶۴۹۸۰۰	۵۱۵۰۰۰۰	۵۳۷۹۴۰۰	۵۳۷۹۴۰۰	۵۶۹۱۹۰۰	۵۸۲۷۵۰۰	۶۱۴۰۰۰۰	۱۰۴۹۸۲۰۰	۸۹۲۷۵۰۰	۶۰۵۴۷۰۰	۵۵۷۵۶۰۰	۵۵۳۱۶۰۰
سوکت CAT۶+CAT۳	۱۲۰	۶۰۵۳۴۰۰	۶۵۵۳۶۰۰	۶۷۸۳۰۰۰	۶۷۸۳۰۰۰	۷۰۹۵۶۰۰	۷۲۳۱۱۰۰	۷۵۴۳۶۰۰	۱۱۹۰۱۹۰۰	۱۰۳۳۱۱۰۰	۷۴۵۸۳۰۰	۶۹۷۹۲۰۰	۶۹۳۵۲۰۰
زنگ اخبار	۱۲۰	۳۵۳۴۷۰۰	۴۰۳۴۹۰۰	۴۲۶۴۳۰۰	۴۲۶۴۳۰۰	۴۵۷۶۸۰۰	۴۷۱۲۴۰۰	۵۰۲۴۹۰۰	۹۳۸۳۱۰۰	۷۸۱۲۴۰۰	۴۹۳۹۶۰۰	۴۴۶۰۵۰۰	۴۴۱۶۵۰۰
زنگ دینگ دانگ	۱۲۰	۴۷۶۲۹۰۰	۵۲۶۳۱۰۰	۵۴۹۲۵۰۰	۵۴۹۲۵۰۰	۵۸۰۵۰۰۰	۵۹۴۰۶۰۰	۶۲۵۳۱۰۰	۱۰۶۱۱۳۰۰	۹۰۴۰۶۰۰	۶۱۶۷۸۰۰	۵۶۸۸۷۰۰	۵۶۴۴۷۰۰
فیش آنتن SAT	۱۲۰	۲۳۰۰۷۰۰	۲۸۰۰۹۰۰	۳۰۳۰۴۰۰	۳۰۳۰۴۰۰	۳۳۴۲۹۰۰	۳۴۷۸۴۰۰	۳۷۹۰۹۰۰	۸۱۴۹۲۰۰	۶۵۷۸۴۰۰	۳۷۰۵۶۰۰	۳۲۲۶۵۰۰	۳۱۸۲۵۰۰
فیش آنتنSAT-TV	۱۲۰	۳۱۹۴۵۰۰		۳۹۲۴۲۰۰			۴۳۷۲۲۰۰	۴۶۸۴۷۰۰	۹۰۴۳۰۰۰	۷۴۷۲۲۰۰	۴۵۹۹۴۰۰	۴۱۲۰۳۰۰	
فیش آنتنSAT-TV-RD	۱۲۰	۷۴۵۵۹۰۰		۸۱۸۵۵۰۰	۸۱۸۵۵۰۰	۸۴۹۸۱۰۰	۸۶۳۳۶۰۰	۸۹۴۶۱۰۰	۱۳۳۰۴۴۰۰	۱۱۷۳۳۶۰۰	۸۸۶۰۸۰۰	۸۳۸۱۷۰۰	۸۳۳۷۷۰۰
فیش بلندگو	۱۲۰	۲۱۳۰۱۰۰	۲۶۳۰۳۰۰	۲۸۵۹۷۰۰	۲۸۵۹۷۰۰	۳۱۷۲۲۰۰	۳۳۰۷۸۰۰	۳۶۲۰۳۰۰	۷۹۷۸۵۰۰	۶۴۰۷۸۰۰	۳۵۳۴۹۰۰	۳۰۵۵۹۰۰	۳۰۱۱۹۰۰

قاب میانی سفید	۱۲۰	۲۵۳۳۰۰	قاب‌دور ترنسپرنت ۲۰۰۸	۳۶۰	۴۷۶۴۰۰	قاب‌رویه‌دوخانه سفید و کرم	۱۲۰	۱۴۵۰۷۰۰	قاب رویه دوخانه رنگی	۱۲۰	۲۳۳۷۶۰۰
قاب میانی رنگی	۱۲۰	۵۶۵۸۰۰	قاب دور رنگی ۲۰۰۹	۳۶۰	۸۳۹۱۰۰	قاب‌رویه‌سه‌خانه سفید و کرم	۱۲۰	۲۱۵۸۵۰۰	قاب رویه سه خانه رنگی	۱۲۰	۳۳۹۲۵۰۰
قاب میانی مواد خاص	۱۲۰	۴۰۵۴۰۰	قاب دور مواد خاص ۲۰۰۹	۳۶۰	۵۲۰۴۰۰	قاب‌رویه‌چهارخانه سفید و کرم	۱۲۰	۲۶۷۶۹۰۰	قاب رویه چهارخانه رنگی	۱۲۰	۴۳۵۳۰۰۰
قاب میانی پریز ارت دربدار سفید	۱۲۰	۷۱۶۷۰۰	قاب دور فیلم پترن ۲۰۰۹	۳۶۰	۹۲۴۴۰۰	قاب‌رویه‌پنج خانه سفید و کرم	۱۲۰	۳۱۲۸۸۰۰	قاب رویه پنج خانه رنگی	۱۲۰	۵۲۳۹۸۰۰
قاب میانی پریز ارت دربدار رنگی	۱۲۰	۱۱۹۱۲۰۰	قاب دور متال کروم تیره	۱۲۰	۳۷۱۱۹۰۰						
قاب میانی پریز ارت دربدار مواد خاص	۱۲۰	۸۰۱۷۰۰	قاب دور متال زیتونی سیلور،طلایی	۱۲۰	۵۲۸۲۷۰۰	قاب دور نگین دار	۱۲۰	هر قاب دور + ۱۲۷۴۴۰۰	میانی پریزارت قرمز UPS	۱۲۰	۴۷۶۴۰۰

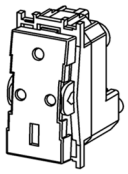

مکانیزم		تعداد در کارتن	مکانیزم بدون میانی(کلید ها)	مکانیزم با میانی سفید	مکانیزم با میانی رنگی
یک پل	M1	۲۰۰	۱۳۳۰۲۰۰	-----	-----
تبدیل	M1	۲۰۰	۱۶۱۱۴۰۰	-----	-----
شاسی زنگ	M1	۲۰۰	۱۳۹۵۹۰۰	-----	-----
شاسی راه پله	M1	۲۰۰	۱۳۹۵۹۰۰	-----	-----
کلید کراکس	M1	۲۰۰	۴۳۱۵۴۰۰	-----	-----

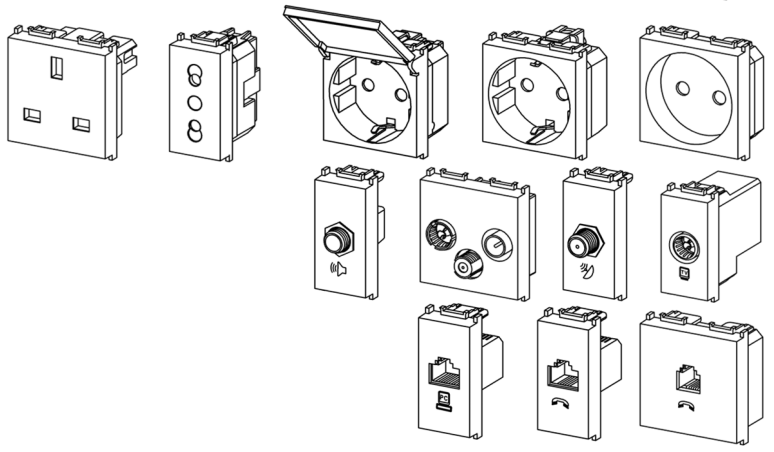

پریز برق	M2	۲۰۰	-----	۱۵۰۸۱۰۰	۱۸۴۰۲۰۰
پریز برق ارتدار	M2	۲۰۰	-----	۱۸۶۶۱۰۰	۲۱۸۱۰۰۰
پریز ارت دربدار	M2	۲۰۰	-----	۲۲۳۳۴۰۰	۲۶۳۹۰۰۰
پریز برق ۲/۵ آمپر	M1	۲۰۰	-----	۱۳۷۷۰۰۰	۱۷۱۳۹۰۰
پریز برق (BS-۱۳۶۳)	M2	۲۰۰	-----	۲۱۱۱۰۰۰	۲۲۹۷۳۰۰
فیش آنتن TV	M1	۲۰۰	-----	۲۱۳۹۴۰۰	۲۳۰۶۶۰۰
فیش آنتن SAT	M1	۲۰۰	-----	۱۷۹۹۶۰۰	۲۰۷۳۵۰۰
فیش آنتن مرکزی	M2	۲۰۰	-----	۱۱۲۶۰۲۰۰	۱۱۵۲۲۱۰۰
فیش بلندگو	M1	۲۰۰	-----	۱۷۹۹۶۰۰	۲۰۷۳۵۰۰
سوکت تلفن تک	M2	۲۰۰	-----	۱۵۰۸۱۰۰	۱۸۴۰۲۰۰
سوکت تلفن تک ترمینالی	M1	۲۰۰	-----	۱۷۶۰۷۰۰	۲۰۹۲۵۰۰
سوکت CAT۳	M1	۲۰۰	-----	۲۳۶۵۰۰۰	۲۶۶۵۲۰۰
سوکت CAT۶	M1	۲۰۰	-----	۵۳۳۳۷۰۰	۵۴۲۰۳۰۰
دیمر روشنایی	M2	۲۰۰	-----	۱۲۳۹۶۰۰۰	۱۲۶۵۱۸۰۰
دیمر فن	M2	۲۰۰	-----	۱۲۳۹۶۰۰۰	۱۲۶۵۱۸۰۰
زنگ دینگ دانگ	M2	۲۰۰	-----	۶۶۴۷۹۰۰	۶۸۰۸۷۰۰
چشم الکترونیک ۱۸۰ درجه	M2	۲۰	-----	۳۲۲۶۹۵۰۰	۳۲۵۳۸۳۰۰
کلید کولر چهارپل	M4	۱۰۰	-----	۱۰۶۲۹۱۰۰	۱۱۲۰۸۴۰۰
کلید هتلی	M1*2	۱۰۰	-----	۶۷۳۷۲۰۰	۶۸۳۷۳۰۰
نشانگر هتلی	M2	۱۰۰	-----	۶۷۳۷۲۰۰	۶۸۳۷۳۰۰
کلید کارتی (جنس کامل)		۱۰۰	-----	۸۲۸۲۹۰۰	۹۱۲۶۹۰۰
شارژر USB	M2	۲۰	-----	۲۲۸۱۰۸۰۰	۲۳۰۷۴۰۰۰
پریز ارت قرمز (UPS)	M2	۲۰۰	۱۹۶۸۹۰۰		

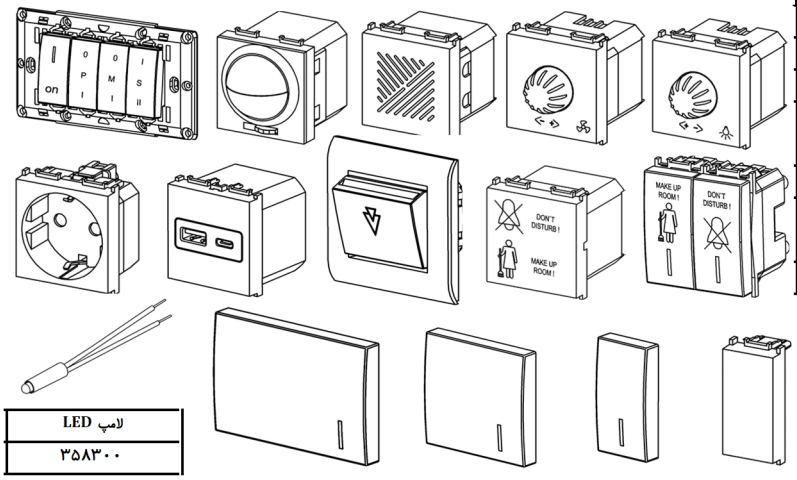

			سفید و کرم	رنگی
قاب میانی کلید و شاسی و پرکن	M1	۲۰۰	۲۳۵۸۰۰	۴۵۸۱۰۰
قاب میانی (کلید و شاسی)	M2	۲۰۰	۳۵۸۳۰۰	۶۹۰۹۰۰
قاب میانی (کلید و شاسی)	M3	۲۰۰	۴۲۵۶۰۰	۷۹۸۹۰۰

لامپ LED
۳۵۸۳۰۰

			سفید	رنگی	متال	سفید با زه رنگی	رنگی با زه رنگی	طرح متال با زه رنگی	سفید با زه طرح متال	رنگی با زه طرح متال	طرح متال با زه طرح متال	کریستال با زه سفید	کریستال با زه رنگی	کریستال با زه طرح متال
قاب دور سیستما	M2	۲۰۰	۶۰۳۷۰۰	۱۰۳۲۴۰۰	۵۰۶۲۳۰۰									
قاب دور سیستما	M3	۲۰۰	۷۲۵۷۰۰	۱۳۲۸۹۰۰	۶۰۸۱۳۰۰									
قاب دور سیستما	M4	۲۰۰	۹۶۰۷۰۰	۱۶۹۶۴۰۰	۷۴۱۱۶۰۰									
قاب دور سیستما	M7	۲۰۰	۱۳۳۰۲۰۰	۲۱۹۹۳۰۰	۹۱۸۶۵۰۰									
قاب دور دوخانه سیستما	M2×2	۲۰۰	۱۳۱۹۲۰۰	۱۹۵۶۹۰۰										
قاب دور سه خانه سیستما	M2×3	۲۰۰	۱۷۹۹۶۰۰	۲۷۱۸۸۰۰										
قاب دور دیاموند	M2	۲۰۰	۶۰۳۷۰۰	۱۰۳۲۴۰۰								۹۲۵۹۹۰۰	۹۴۴۹۱۰۰	۹۷۳۹۹۰۰
قاب دور دیاموند	M3	۲۰۰	۷۲۵۷۰۰	۱۳۲۸۹۰۰								۱۳۴۹۰۱۰۰	۱۳۶۶۴۷۰۰	۱۴۱۰۰۴۰۰
قاب دور دیاموند	M4	۲۰۰	۹۶۰۷۰۰	۱۶۹۶۴۰۰								۱۵۸۱۳۲۰۰	۱۶۱۰۴۰۰۰	۱۶۵۴۰۰۰۰
قاب دور دیاموند	M7	۲۰۰	۱۳۳۰۲۰۰	۲۱۹۹۳۰۰								۲۰۶۱۳۴۰۰	۲۰۹۶۲۲۰۰	۲۱۳۹۸۰۰۰
قاب دور دایانا	M2	۲۰۰				۱۹۴۳۸۰۰	۲۳۶۸۵۰۰	۴۶۳۶۴۰۰	۲۵۳۴۵۰۰	۲۹۵۸۶۰۰	۵۲۲۶۸۰۰			
قاب دور دایانا	M3	۲۰۰				۲۴۳۴۴۰۰	۳۰۲۳۹۰۰	۵۷۰۱۲۰۰	۳۱۵۷۸۰۰	۳۷۴۷۳۰۰	۶۴۲۲۳۰۰			
قاب دور دایانا	M4	۲۰۰				۲۸۵۰۰۰۰	۳۵۷۲۳۰۰	۶۴۱۴۵۰۰	۳۶۷۲۳۰۰	۴۳۹۵۳۰۰	۷۲۳۷۳۰۰			
قاب دور دایانا	M7	۲۰۰				۴۳۲۰۹۰۰	۵۱۸۴۲۰۰	۹۹۷۱۴۰۰	۵۶۰۰۳۰۰	۶۴۶۴۲۰۰	۱۱۲۱۶۶۰۰			
قاب دور درسا + شاسی	M2	۱۰۰	۲۸۲۶۷۰۰	۳۲۸۴۹۰۰										
قاب دور درسا + شاسی	M4	۱۰۰	۳۴۰۱۷۰۰	۳۹۶۶۱۰۰										
قاب دور درسا + شاسی	M6	۱۰۰	۴۰۷۹۷۰۰	۴۷۸۳۲۰۰										

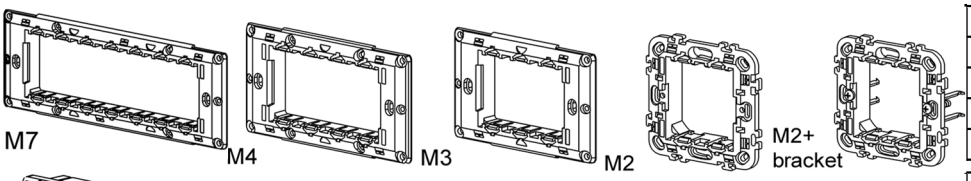

شاسی سیستما با چنگه	M2	۲۰۰	۷۲۵۷۰۰
شاسی سیستما، دایانا بدون چنگه	M2	۲۰۰	۶۰۳۷۰۰
شاسی سیستما، دایانا بدون چنگه	M3	۲۰۰	۷۲۵۷۰۰
شاسی سیستما، دایانا بدون چنگه	M4	۲۰۰	۸۴۸۸۰۰
شاسی سیستما، دایانا بدون چنگه	M7	۲۰۰	۱۲۰۶۹۰۰

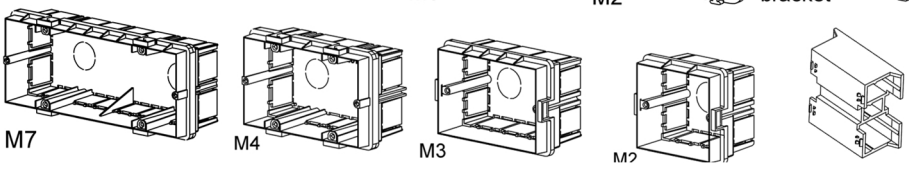

قوطی توکار	M2	۲۰۰	۲۵۶۰۰۰
قوطی توکار	M3	۲۰۰	۳۰۹۰۰۰
قوطی توکار	M4	۲۰۰	۳۹۲۸۰۰
قوطی توکار	M7	۲۰۰	۵۴۱۵۰۰
فاصله دهنده قوطی (رابط قوطی)		۲۰۰	۱۴۲۰۰۰

	تعداد در کارتن	ساحل، سرامیک سیما، شیما موج، دریا	فضل روکار	فضل توکار	تعداد در کارتن	الیزه روکار	نگین روکار	تیتانیوم	برلیان و ارس سفید و کرم (IP۴۴)	برلیان و ارس رنگی (IP۴۴)
جور		۲۰۹۰۷۰۰	۱۳۷۱۲۰۰	۱۶۴۴۹۰۰						
کلید یک پل	۲۰۰	۲۰۱۹۹۰۰	۱۳۷۹۵۰۰	۱۶۴۵۸۰۰	۱۲۰	۱۷۲۷۳۰۰	۱۷۲۷۳۰۰	۲۰۰۰۷۰۰	۳۲۰۳۷۰۰	۴۱۸۱۱۰۰
کلید دو پل	۲۰۰	۲۳۷۴۴۰۰	۱۷۴۱۸۰۰	۱۹۷۰۶۰۰	۱۲۰	۱۹۸۰۶۰۰	۱۹۸۰۶۰۰	۲۳۶۴۳۰۰	۳۵۳۵۵۰۰	۴۵۱۳۷۰۰
کلید تبدیل	۲۰۰	۲۲۸۶۶۰۰	۱۶۴۵۸۰۰	۱۹۰۱۴۰۰	۱۲۰	۱۹۳۶۰۰۰	۱۹۳۶۰۰۰	۲۲۸۶۶۰۰	۳۴۷۳۰۰۰	۴۴۴۲۹۰۰
شاسی زنگ	۲۰۰	۲۰۸۸۴۰۰	۱۳۸۹۰۰۰	۱۶۵۶۳۰۰	۱۲۰	۱۸۰۱۵۰۰	۱۸۰۱۵۰۰	۲۱۴۷۵۰۰	۳۲۵۷۸۰۰	۴۲۳۴۹۰۰
پریز برق	۲۰۰	۱۹۸۷۹۰۰	۱۱۷۴۲۰۰	۱۴۷۷۷۰۰	۱۲۰	۱۶۸۳۰۰۰	۱۶۸۳۰۰۰	۲۰۰۰۷۰۰	۳۱۰۶۲۰۰	۴۰۸۴۴۰۰
تلفن دوکاره/تلفن ساده/سوکت تلفن	۲۰۰	۲۲۶۶۰۰۰	۱۳۲۰۸۰۰	۱۵۷۵۸۰۰	۱۲۰		۱۸۸۳۳۰۰	۲۴۱۴۴۰۰		
فیش آنتن	۲۰۰	۱۹۲۸۴۰۰	۱۳۹۹۰۰۰	۱۶۵۶۳۰۰	۱۲۰	۱۷۷۲۱۰۰	۱۷۷۲۱۰۰		۳۱۴۱۱۰۰	۴۱۰۹۸۰۰
پریز برق ارتدار	۲۰۰	۲۴۱۴۸۰۰		۱۷۴۴۲۰۰	۱۲۰	۲۰۱۰۳۰۰	۲۰۱۰۳۰۰	۲۴۵۳۷۰۰	۳۴۶۴۷۰۰	۴۴۴۲۹۰۰
پریز برق (پشت سرامیکی)	۲۰۰								۳۱۶۵۵۰۰	۴۱۴۴۷۰۰
پریز برق ارتدار (پشت سرامیکی)	۲۰۰								۳۵۲۵۱۰۰	۴۵۰۲۴۰۰
						۳۴۹۷۷۰۰	۳۴۹۷۷۰۰			
						۴۴۲۰۹۰۰				
پریز ارت (UPS)	۲۰۰	۲۴۹۳۲۰۰			۱۲۰	۲۲۳۳۸۰۰			۳۶۳۴۹۰۰	۴۶۱۲۷۰۰
شاسی راه پله	۲۰۰	۲۰۸۸۴۰۰		۱۶۵۶۳۰۰	۱۲۰	۱۸۰۱۵۰۰	۱۸۰۱۵۰۰	۲۱۴۷۵۰۰	۳۲۵۷۸۰۰	۴۲۳۴۹۰۰
کلید کولر(چهار پل)	۲۰۰	۵۵۶۶۳۰۰								
کلید کراکس	۲۰۰	۳۳۰۰۴۰۰			۱۲۰				۴۳۷۹۴۰۰	۵۳۴۸۱۰۰
کلید دیمر روشنایی	۲۰۰	۸۷۴۳۹۰۰								
کلید دیمر فن	۲۰۰	۸۷۴۳۹۰۰								
کلید سه پل	۲۰۰				۱۲۰	۳۹۴۵۲۰۰				
پریز تلفن دوکاره	۲۰۰	۲۲۶۶۰۰۰			۱۲۰	۱۸۶۲۲۰۰			۳۴۵۵۱۰۰	۴۴۳۲۴۰۰
سوکت تلفن تک	۲۰۰	۱۹۳۱۶۰۰			۱۲۰	۱۷۲۷۳۰۰			۳۱۲۴۱۰۰	۴۱۰۱۶۰۰
سوکت تلفن دوقلو	۲۰۰	۲۳۷۴۴۰۰			۱۲۰	۲۰۲۵۳۰۰				
سوکت تلفن تک ترمینالی					۱۲۰	۰			۳۴۳۹۸۰۰	۴۴۱۷۲۰۰
سوکت CAT۳	۲۰۰	۳۶۱۵۹۰۰			۱۲۰	۳۲۶۱۵۰۰			۴۶۵۶۸۰۰	۵۶۳۵۵۰۰
سوکت CAT۶	۲۰۰	۶۴۶۱۲۰۰			۱۲۰	۶۳۸۳۷۰۰			۷۲۵۱۱۰۰	۸۲۲۹۵۰۰
سوکت تک (بدون سوکت)	۲۰۰	۱۹۱۱۰۰۰			۱۲۰	۱۶۳۵۱۰۰			۳۱۰۶۲۰۰	۴۰۸۴۴۰۰
سوکت دوقلو (بدون سوکت)	۲۰۰	۱۹۱۱۰۰۰			۱۲۰	۱۶۳۵۱۰۰			۳۱۰۶۲۰۰	۴۰۸۴۴۰۰
سوکت CAT۶+CAT۶	۲۰۰	۱۱۲۸۹۹۰۰			۱۲۰	۱۱۲۳۰۰۰۰			۱۱۶۵۷۲۰۰	۱۲۶۳۴۶۰۰
سوکت CAT۳+CAT۳	۲۰۰	۵۸۸۰۵۰۰			۱۲۰	۵۵۱۷۱۰۰			۶۷۲۹۹۰۰	۷۷۰۸۵۰۰
سوکت CAT۶+CAT۳	۲۰۰	۷۵۷۵۵۰۰			۱۲۰	۷۳۷۹۰۰۰			۸۲۷۳۴۰۰	۹۲۴۳۱۰۰
زنگ اخبار	۲۰۰	۴۰۳۹۱۰۰		۳۱۶۲۹۰۰	۱۲۰	۳۵۵۷۵۰۰	۳۵۵۷۵۰۰			
زنگ دینگ دانگ	۲۰۰	۶۰۶۶۱۰۰			۱۲۰	۵۳۷۷۳۰۰				
فیش آنتنSAT	۲۰۰	۲۴۷۴۲۰۰			۱۲۰	۲۲۹۲۹۰۰				
فیش بلندگو	۲۰۰	۲۴۶۳۲۰۰			۱۲۰	۲۱۲۹۸۰۰				

سایر محصولات

جعبه فیوز تکی روکار	۱۰۰	۱۱۳۱۲۰۰	چراغ دیواری مدل هفت	۲۰	۶۵۰۱۰۰۰			
جعبه فیوز ۳ تایی روکار	۱۰۰	۱۳۹۱۸۰۰	چراغ سقفی مدل سرامیک	۲۰	۷۰۰۹۷۰۰			
جعبه فیوز ۴ تایی روکار دربدار	۳۶	۳۵۳۵۵۰۰	چراغ سقفی مدل ساحل	۲۰	۷۰۰۹۷۰۰			
ترمینال برنجی (جعبه فیوز)۱۲خانه	۲۰	۲۰۱۰۳۰۰	سرپیچ آویز E۲۷ بدون راکورد	۴۰۰	۹۶۰۷۰۰			
ترمینال برنجی (جعبه فیوز) ۵ خانه	۲۰	۱۲۹۱۷۰۰	سرپیچ آویز E۲۷ راکورد دار	۴۰۰	۱۱۵۱۲۰۰			
جعبه فیوز ۸ تایی سفید مدل ایران	۲۰	۶۴۴۳۷۰۰	کاور بارانی کلید و پریز توکار	۱۲۰	۱۷۸۰۹۰۰			
جعبه فیوز ۸ تایی رنگی مدل ایران	۲۰	۷۳۸۵۵۰۰	نگهدارنده تلفن همراه مدل ایران	۲۰۰	۸۴۸۸۰۰			
جعبه فیوز ۸ تایی سفید مدل الیزه	۲۰	۶۶۷۵۶۰۰	نگهدارنده تلفن همراه مدل برلیان	۲۰۰	۱۶۶۷۶۰۰			
جعبه فیوز ۸ تایی رنگی مدل الیزه	۲۰	۷۵۸۳۸۰۰	جعبه تقسیم ۸*۸	۶۰	۱۳۳۸۸۰۰			
جعبه فیوز ۱۲ تایی سفید مدل ایران	۲۰	۸۸۲۰۷۰۰	جعبه تقسیم ۱۰*۱۰	۶۰	۲۱۲۰۰۰۰			
جعبه فیوز ۱۲ تایی رنگی مدل ایران	۲۰	۹۸۷۱۱۰۰	جعبه تقسیم ۱۵*۱۱	۶۰	۳۲۵۱۵۰۰			
جعبه فیوز ۱۲ تایی سفید مدل الیزه	۲۰	۹۰۵۵۴۰۰	جعبه تقسیم ۱۳*۱۳	۶۰	۳۱۵۶۷۰۰			
جعبه فیوز ۱۲ تایی رنگی مدل الیزه	۲۰	۱۰۱۰۵۵۰۰	جعبه تقسیم ۱۸*۱۴	۲۰	۴۷۱۰۷۰۰			
جعبه فیوز ۱۶ تایی سفید مدل ایران	۱۰	۱۱۹۱۷۴۰۰	جعبه تقسیم ۲۲*۱۷	۲۰	۷۱۷۹۵۰۰			
جعبه فیوز ۱۶ تایی رنگی مدل ایران	۱۰	۱۳۱۰۲۵۰۰	قوطی کلید و پریز	۲۰۰	۲۳۶۵۰۰			
جعبه فیوز ۱۸ تایی سفید مدل ایران	۱۰	۱۳۰۱۲۷۰۰	فاصله دهنده قوطی کلید و پریز	۲۰۰	۱۱۳۴۰۰			
جعبه فیوز ۱۸ تایی رنگی مدل ایران	۱۰	۱۴۱۷۹۰۰۰	رو کابینتی دیاموند M۷ سفید	۱۲	۲۰۷۶۵۳۰۰			
جعبه فیوز ۲۴ تایی سفید مدل ایران	۱۰	۱۴۲۹۴۸۰۰	رو کابینتی دیاموند M۷ رنگی	۱۲	۲۲۲۴۸۸۰۰	زه ساحل ساده	۱۰۰۰	۹۴۸۰۰
جعبه فیوز ۲۴ تایی رنگی مدل ایران	۱۰	۱۵۴۷۹۴۰۰				زه ساحل هخامنش	۱۰۰۰	۱۴۲۳۰۰
						زه ساحل طرح چوب	۱۰۰۰	۲۰۸۰۰۰